Descrizione articolo/immagini prodotto

Descrizione

Nota:
Interruttore manuale per il controllore 85300-10-90 e per lo spostamento delle colonne di sollevamento 85300.
Le colonne di sollevamento 85300 possono essere comandate in modo intuitivo tramite visualizzazione sul display (85300-15-1). Inoltre è possibile la memorizzazione di posizioni intermedie e l'uso da parte di più utenti.
Gli interruttori manuali possono essere fissati con il cassetto di alloggiamento dell'interruttore 85300-15-91 a una tavola.

Accessori:
Cassetto di alloggiamento comando manuale 85300-15-91

Disegni

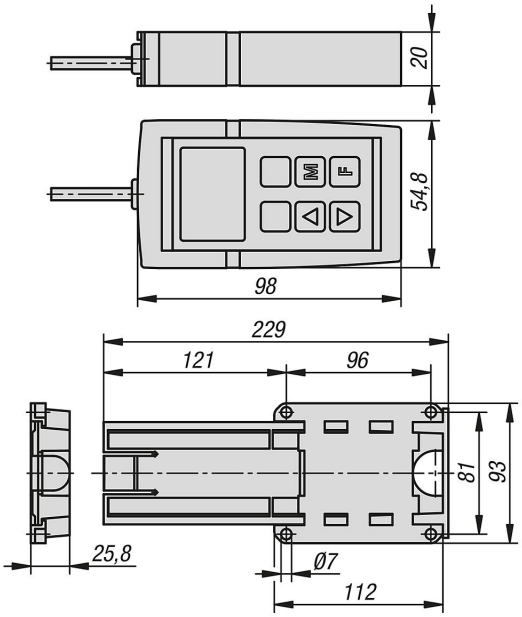

Sintesi articoli

N. ordine	Denominazione	Versione 1	Tasti funzione
85300-15-1	Interruttore manuale	con display	6
85300-15-91	Cassetto di alloggiamento comando manuale	-	-