Descrizione articolo/immagini prodotto

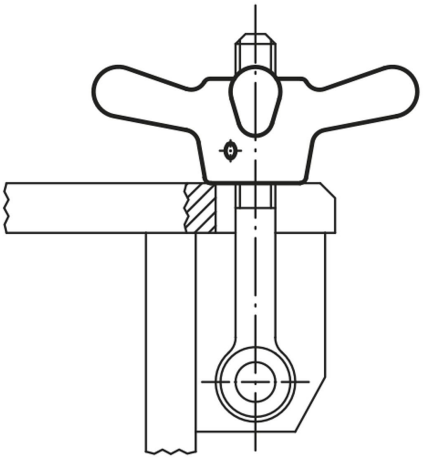

Descrizione

Materiale:
Ghisa malleabile GJMW 350.

Versione:
sbavato o sabbiato.

Disegni

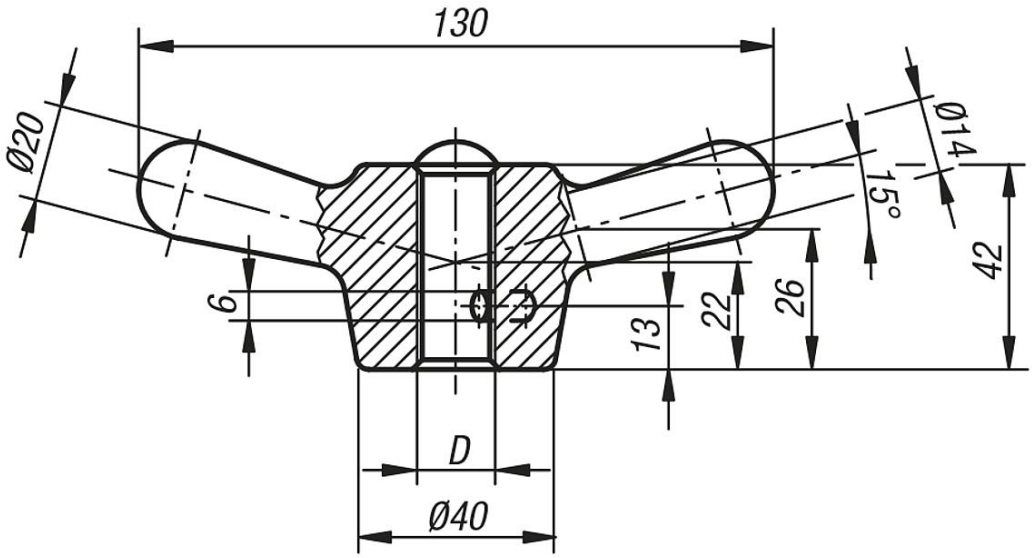

Sintesi articoli

N. ordine	D
06230-16	M16
06230-20	M20
06230-24	M24

Sintesi articoli