06156_C Manípulos de quatro pontas de alumínio, semelhantes à norma DIN 6335, forma C, furo cego

Descrição do artigo/Imagens dos produtos

Descrição

Material:
Alumínio.

Versão:
com vibroacabamento ou retificado e polido.

Desenhos

Ⓒ

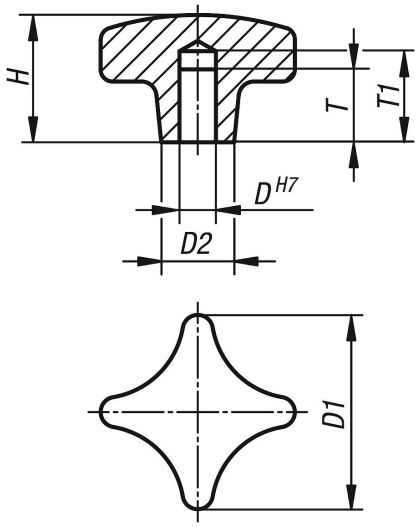

Visão geral dos artigos

Código do artigo	Forma	Superfície	D	D1	D2	H	T	T1
06156-3080162	C	polido	16	80	25	50	28	32
06156-3040082	C	polido	8	40	14	25	15	18
06156-3050102	C	polido	10	50	18	32	18	21
06156-3063122	C	polido	12	63	25	40	22	25
06156-305010	C	tamboreado	10	50	18	32	18	21
06156-306312	C	tamboreado	12	63	25	40	22	25
06156-304008	C	tamboreado	8	40	14	25	15	18
06156-308016	C	tamboreado	16	80	25	50	28	32