Descrição do artigo/Imagens dos produtos

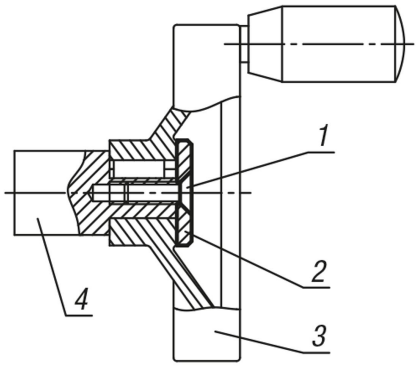

Descrição

Material:
Aço.
Aço inoxidável 1.4305.

Versão:
Aço brunido.
Aço inoxidável, superfície sem tratamento.

Indicação:
As arruelas de calço são utilizadas com um parafuso de cabeça escareada DIN EN ISO 2009 ou DIN EN ISO 10642 para aplicação nas áreas frontais das extremidades de eixos, para fixação axial e proteção de volantes e alavancas com rasgo de chaveta.

Elas podem ser utilizadas nos volantes 06262, 06263, 06264, 06265, 06271, 06273, 06275, 06277, 06279, 06287, 06288 e nas alavancas 06500, 06502.

As arruelas de calço em aço podem ser utilizadas como contra-peça de imãs.

Indicação de desenho:
D3 = para parafuso de cabeça escareada ISO 2009 e ISO 10642

1) Parafuso de cabeça escareada ISO 2009 e ISO 10642
2) Arruela de calço
3) Volante
4) Eixo

Desenhos

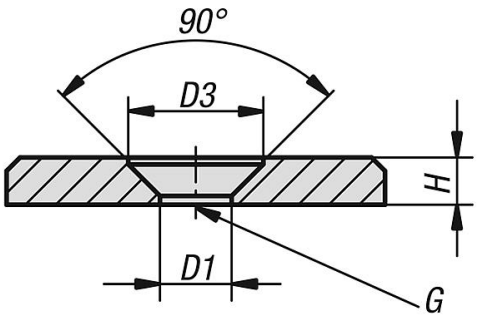

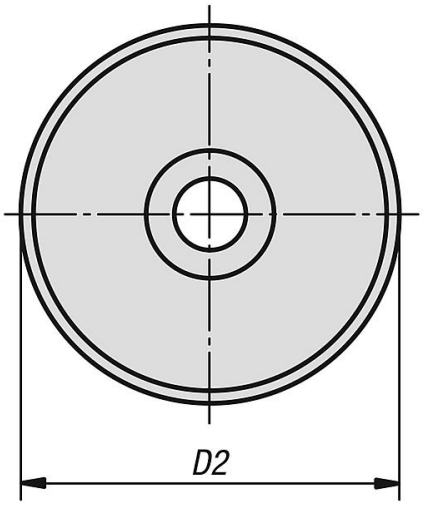

Visão geral dos artigos

Código do artigo	Material do corpo básico	D1	D2	D3	H	G
07375-00310	aço	3,2	10	6	2	M3
07375-00313	aço	3,2	13	6	2	M3
07375-00416	aço	4,3	16	8,4	3	M4
07375-00420	aço	4,3	20	8,4	3	M4
07375-00520	aço	5,3	20	10	3,5	M5
07375-00522	aço	5,3	22	10	3,5	M5
07375-00525	aço	5,3	25	10	3,5	M5
07375-00528	aço	5,3	28	10	3,5	M5
07375-00630	aço	6,4	30	12	4	M6
07375-00632	aço	6,4	32	12	4	M6
07375-00636	aço	6,4	36	12	4	M6
07375-00640	aço	6,4	40	12	5	M6
07375-00645	aço	6,4	45	12	6	M6
07375-00652	aço	6,4	52	12	6	M6
07375-10310	aço inoxidável	3,2	10	6	2	M3
07375-10313	aço inoxidável	3,2	13	6	2	M3
07375-10416	aço inoxidável	4,3	16	8,4	3	M4
07375-10420	aço inoxidável	4,3	20	8,4	3	M4
07375-10520	aço inoxidável	5,3	20	10	3,5	M5
07375-10522	aço inoxidável	5,3	22	10	3,5	M5
07375-10525	aço inoxidável	5,3	25	10	3,5	M5
07375-10528	aço inoxidável	5,3	28	10	3,5	M5
07375-10630	aço inoxidável	6,4	30	12	4	M6
07375-10632	aço inoxidável	6,4	32	12	4	M6

Visão geral dos artigos

Código do artigo	Material do corpo básico	D1	D2	D3	H	G
07375-10636	aço inoxidável	6,4	36	12	4	M6
07375-10640	aço inoxidável	6,4	40	12	5	M6
07375-10645	aço inoxidável	6,4	45	12	6	M6
07375-10652	aço inoxidável	6,4	52	12	6	M6