Descrição do artigo/Imagens dos produtos

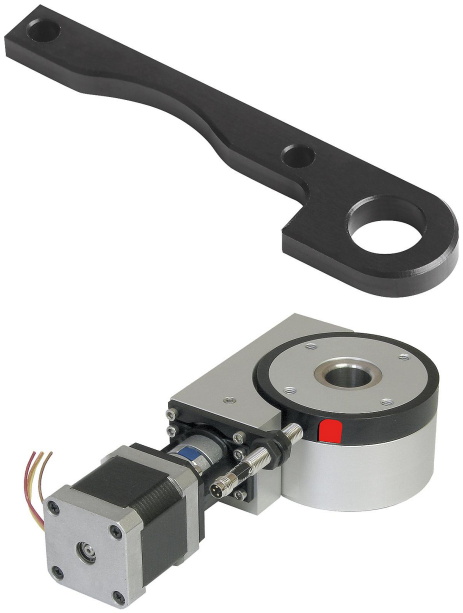

Descrição

Material:
Liga de alumínio.

Versão:
peça anodizada na cor preta.

Indicação:
O suporte para sensor serve para a fixação do sensor de proximidade indutivo (por ex. 83000-10-050) na mesa redonda de posicionamento com acionamento elétrico. Deste modo, é possível obter uma seleção livre do ponto de comutação. O anel com a ranhura de comutação pode ser girado livremente contra o disco rotativo.

Desenhos

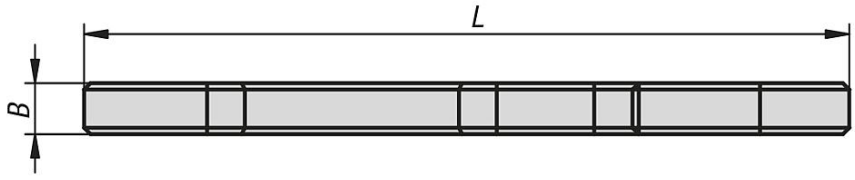

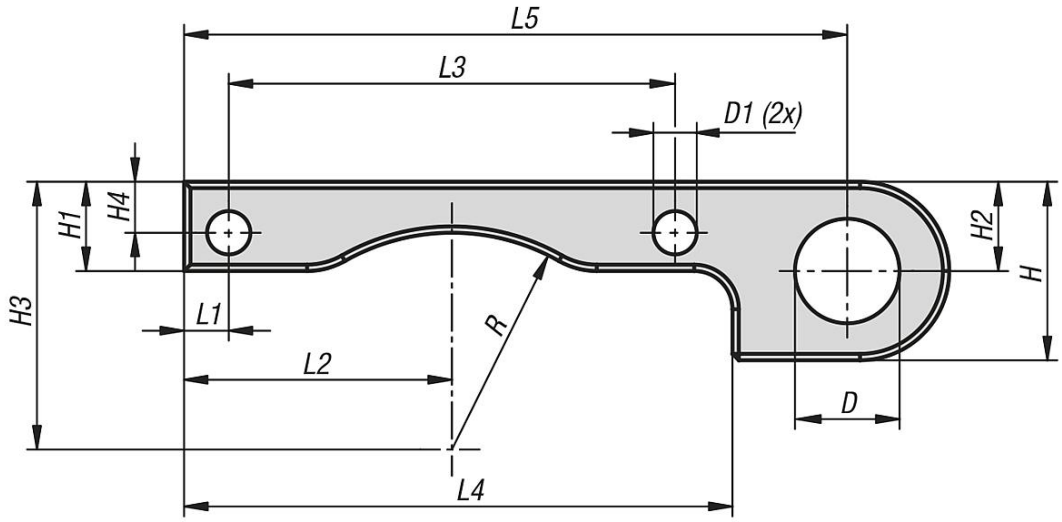

Visão geral dos artigos

Código do artigo	Tamanho	B	D	D1	H	H1	H2	H3	H4	L	L1	L2	L3	L4	L5	R
21094-12	12	4	8,2	3,2	14	7	7	21	4	60	3,5	21	35	43	52	17

Visão geral dos artigos