Descrição do artigo/Imagens dos produtos

Descrição

Indicação:
Base magnética com botão liga-desliga (veja também item 09210-03).

Desenhos

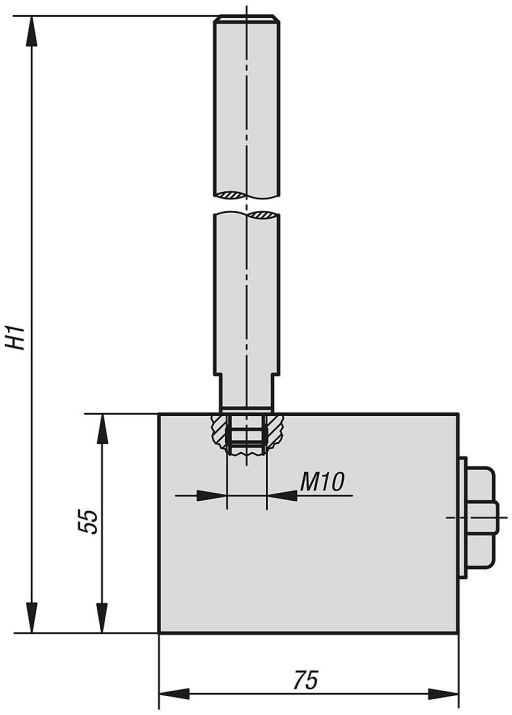

Visão geral dos artigos

Código do artigo	H1=Altura total	Ø das colunas	Altura da coluna	Comprimento da base magnética	Largura da base magnética	Altura da base magnética	Rosca de conexão	Força de aderência N
31120-01	305	16	250	75	50	55	M10	900

Visão geral dos artigos