Descrição do artigo/Imagens dos produtos

Descrição

Material:
Cabo termoplástico.
Bucha e gambo roscado de aço com classe de resistência 5.8 ou aço inoxidável 1.4305

Versão:
Cabo cinza escuro RAL7021 ou vermelho semelhante ao RAL3020.
Peças de aço passivado azul.
Aço inoxidável sem tratamento superficial.

Indicação:
Os manípulos de cinco pontas impedem o afrouxamento provocado da união roscada.
Através do cilindro da fechadura, a união (por fechamento de forma) entre o manípulo e a peça roscada pode ser estabelecida ou interrompida.
Se não houver união por fechamento de forma, o manípulo gira sem acionar a peça roscada.
Desta maneira, impede-se a abertura provocada da união roscada.

Os manípulos de cinco pontas com trava são fornecidos com 2 chaves respectivas.
A chave pode ser retirada em ambas as posições (abrir e fechar).
As fechaduras possuem fechos iguais, o que significa que todos os cilindros podem ser abertos com a mesma chave.

Sob consulta:
Outras versões.

Descrição do artigo/Imagens dos produtos

Desenhos

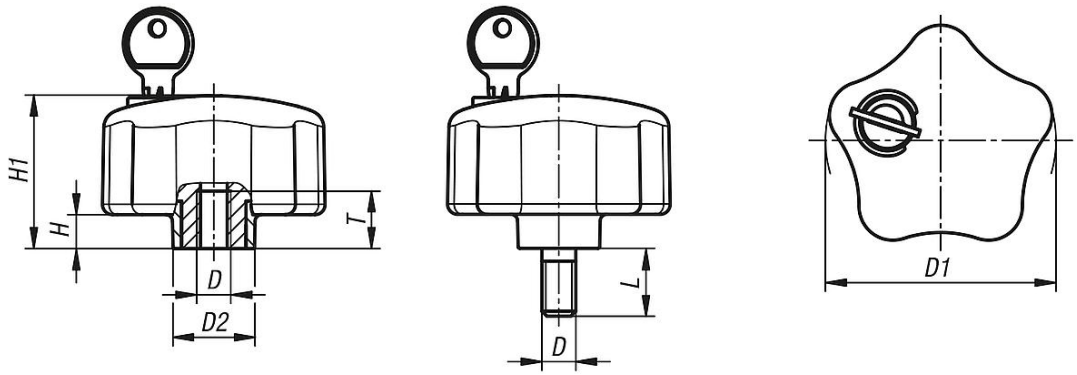

Visão geral dos artigos

Código do artigo	Cor do corpo básico	Material dos componentes	D	D1	D2	H	H1	L	T
06852-6806	grafite escuro	aço	M6	68	24	10	45,5	-	17
06852-6808	grafite escuro	aço	M8	68	24	10	45,5	-	17
06852-6810	grafite escuro	aço	M10	68	24	10	45,5	-	17
06852-06806	grafite escuro	aço inoxidável	M6	68	24	10	45,5	-	17
06852-06808	grafite escuro	aço inoxidável	M8	68	24	10	45,5	-	17
06852-06810	grafite escuro	aço inoxidável	M10	68	24	10	45,5	-	17
06852-846806	vermelho	aço	M6	68	24	10	45,5	-	17
06852-846808	vermelho	aço	M8	68	24	10	45,5	-	17
06852-846810	vermelho	aço	M10	68	24	10	45,5	-	17
06852-0846806	vermelho	aço inoxidável	M6	68	24	10	45,5	-	17
06852-0846808	vermelho	aço inoxidável	M8	68	24	10	45,5	-	17
06852-0846810	vermelho	aço inoxidável	M10	68	24	10	45,5	-	17
06852-6808X20	grafite escuro	aço	M8	68	24	10	45,5	20	-
06852-6810X20	grafite escuro	aço	M10	68	24	10	45,5	20	-
06852-06808X20	grafite escuro	aço inoxidável	M8	68	24	10	45,5	20	-
06852-06810X20	grafite escuro	aço inoxidável	M10	68	24	10	45,5	20	-
06852-846808X20	vermelho	aço	M8	68	24	10	45,5	20	-
06852-846810X20	vermelho	aço	M10	68	24	10	45,5	20	-
06852-0846808X20	vermelho	aço inoxidável	M8	68	24	10	45,5	20	-
06852-0846810X20	vermelho	aço inoxidável	M10	68	24	10	45,5	20	-

Visão geral dos artigos