Descrição do artigo/Imagens dos produtos

Descrição

Material:
Cilindro de posicionamento temperado, brunido.
Esferas endurecidas e com superfícies sem tratamento.

Versão:
Cilindro de posicionamento temperado, brunido.
Esferas endurecidas e com superfície sem tratamento.

Indicação:
Cilindro posicionador com sistema de fixação rápida gera economia adicional de tempo na preparação e equipagem das máquinas.

Coloque o cilindro posicionador no furo de alojamento e pressione o botão. Desta maneira, as três esferas de retenção serão movidas para fora, posicionando os devidos componentes. Através do aperto do parafuso de fixação com uma chave sextavada e 1/4 de volta, obtém-se uma fixação segura dos componentes por fechamento de forma.

Desenhos

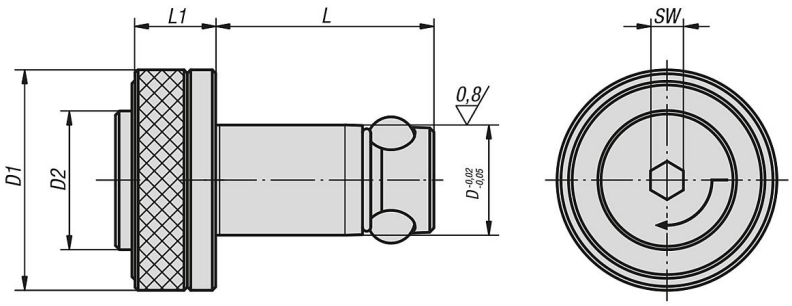

Visão geral dos artigos

Código do artigo	Espessura da placa de fixação ±0,05	D	D1	D2	L	L1	SW	Força de retenção F kN	Torque de aperto máx. Nm
03153-113013	13	13	25	16	27,6	12	4	4	1
03153-113020	20	13	25	16	34,6	12	4	4	1
03153-116020	20	16	32	20	36,5	15	6	8	2
03153-116025	25	16	32	20	41,5	15	6	8	2
03153-120020	20	20	40	25	39,5	15	6	8	2
03153-120025	25	20	40	25	44,5	15	6	8	2