Descrição do artigo/Imagens dos produtos

Descrição

Material:
Aço temperado.

Versão:
peça temperada e brunida.

Indicação:
Aplicável nos itens
02170
02180
02182
02190
02320
02330-020
02350-010

Desenhos

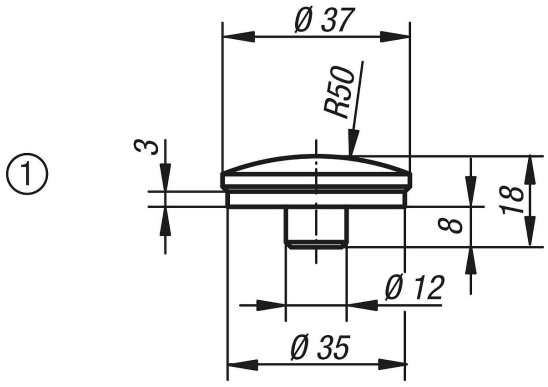

Visão geral dos artigos

Código do artigo	Denominação
02210-01	Cabeça Esférica