02005_F Apoios de esfera auto-alinhante, reguláveis, forma F, esfera plana e com face recartilhada

Descrição do artigo/Imagens dos produtos

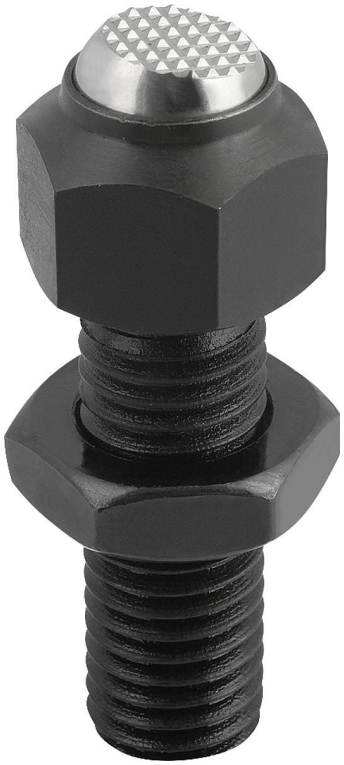

Descrição

Material:
Aço ou aço inoxidável.

Versão:
Versão em aço:
Carcaça temperada com revestimento de fosfato de manganês.
Porca brunida.

Versão em aço inoxidável:
Carcaça temperada com polimento eletrolítico.
Porca com superfície sem tratamento.

Indicação:
Carcaça temperada e revestimento de fosfato de manganês.
Esfera endurecida com superfície sem proteção anticorrosiva.
Porca brunida.

Desenhos

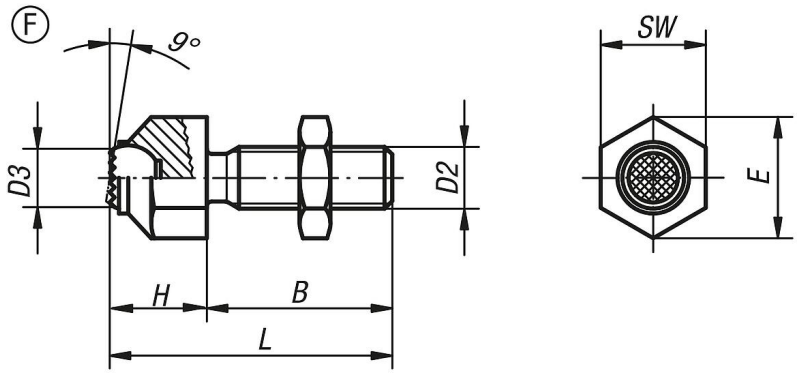

Visão geral dos artigos

Código do artigo	Forma	Material do corpo básico	B	D2	D3	H	L	E	SW	Esfera ø	Capacidade de carga máx. kN (apenas com carga estática)
02005-308	F	aço	25	M8	5,8	11,6	36,6	14,5	13	8,5	8
02005-310	F	aço	30	M10	8,6	15,7	45,7	19	17	12	8
02005-312	F	aço	35	M12	8,6	15,7	50,7	19	17	12	15
02005-316	F	aço	40	M16	10,5	20,7	60,7	27	24	16	25
02005-320	F	aço	50	M20	20	27,3	77,3	33	30	25	90
02005-3081	F	aço inoxidável	25	M8	5,8	11,6	36,6	14,5	13	8,5	8
02005-3101	F	aço inoxidável	30	M10	8,6	15,7	45,7	19	17	12	8
02005-3121	F	aço inoxidável	35	M12	8,6	15,7	50,7	19	17	12	15
02005-3161	F	aço inoxidável	40	M16	10,5	20,7	60,7	27	24	16	25
02005-3201	F	aço inoxidável	50	M20	20	27,3	77,3	33	30	25	90

Visão geral dos artigos