Descripción del artículo/Imágenes del producto

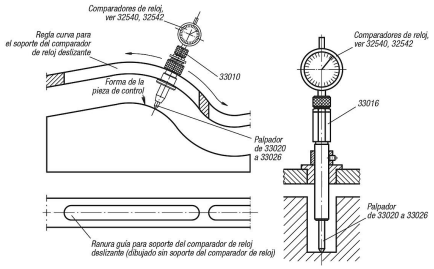

Descripción

Material:
Acero para herramientas, superficie de apoyo de metal duro.

Versión:
Bruñido.

Indicación:
El palpador es adecuado para el soporte del comparador de reloj 33018.

Planos

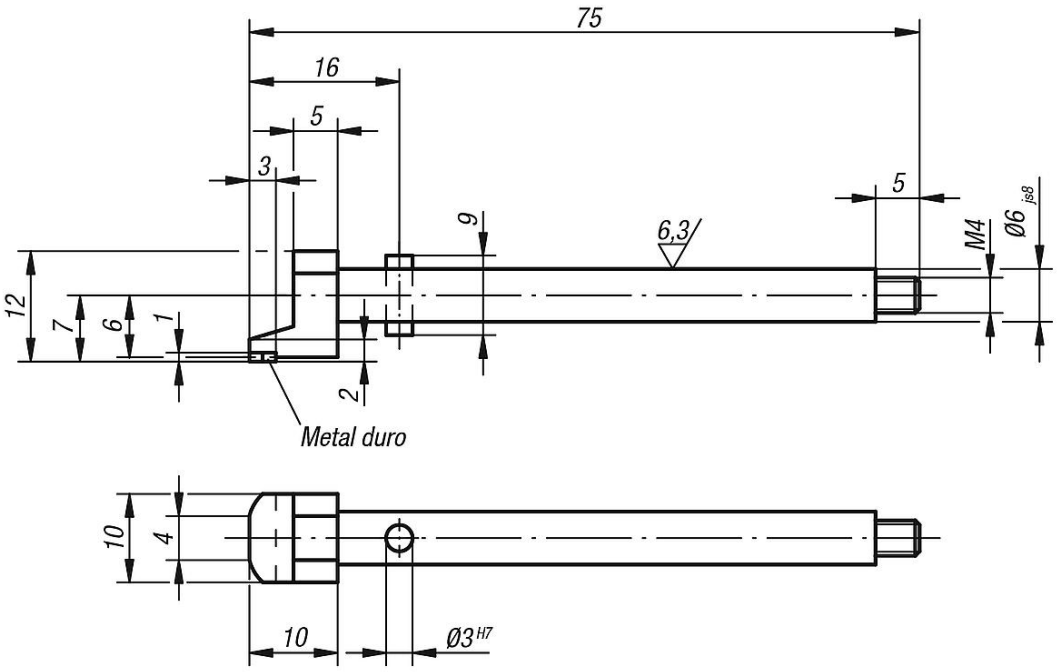

Nuestros productos

Referencia	Dimensiones
33029-06075	ver plano