Description de l'article/illustrations du produit

Description

Matière :
Acier.

Finition :
Bruni, patin trempé.

Nota :
Les vis à broche mobile possèdent une broche qui se déplace, et qui est maintenue par un ressort de compression dans chaque position souhaitée. Des embouts en plastique servent à limiter le déplacement.

Dessins

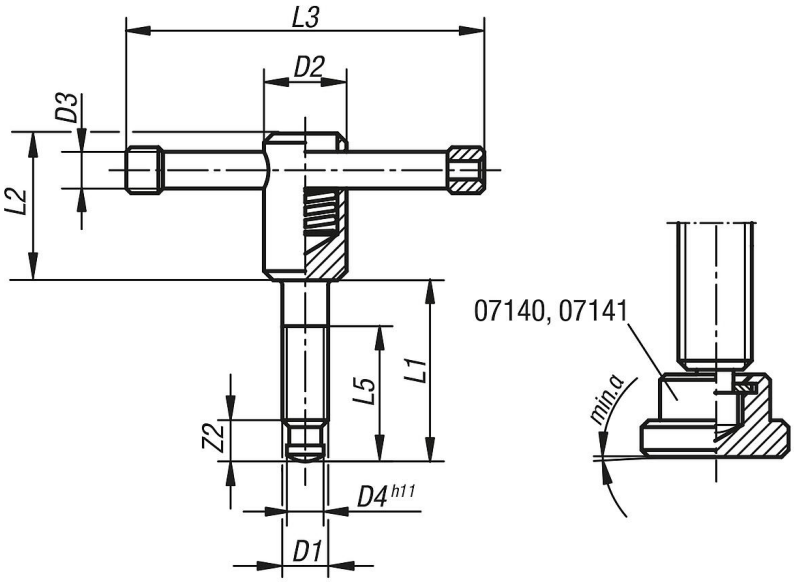

Aperçu des articles

Référence	Finition 1	D1	D2	D3	D4	L1	L2	L3	L5	Z2	min. α
06150-210X40	broche mobile	M10	18	8	8	40	32	80	30	9	3°
06150-210X50	broche mobile	M10	18	8	8	50	32	80	40	9	3°
06150-212X50	broche mobile	M12	20	10	8	50	35	100	40	10	3°
06150-212X60	broche mobile	M12	20	10	8	60	35	100	50	10	3°
06150-216X55	broche mobile	M16	24	13	12	55	40	120	45	12	5°
06150-216X70	broche mobile	M16	24	13	12	70	40	120	60	12	5°
06150-216X90	broche mobile	M16	24	13	12	90	40	120	80	12	5°
06150-220X55	broche mobile	M20	30	16	15,5	55	45	140	45	14	4°
06150-220X70	broche mobile	M20	30	16	15,5	70	45	140	60	14	4°
06150-220X90	broche mobile	M20	30	16	15,5	90	45	140	80	14	4°