Description de l'article/illustrations du produit

Description

Matière :
Acier de traitement.

Finition :
Corps traité et bruni.
Rondelle de serrage cémentée et plaquée laiton.

Nota :
Le crampon plaqueur à excentrique peut être utilisé directement sur la table de la machine ou sur des plaques d'adaptation. L'effet de plaquage permet d'immobiliser la pièce à usiner sur le support. Les plaques de bridage s'adaptent à la position angulaire de la pièce, c'est-à-dire que celle-ci n'a pas besoin d'être orthogonale. La plaque de bridage présente une surface lisse pour les pièces traitées et une surface crénelée pour les pièces brutes.

Sur demande :
Vis excentriques de rechange.

Dessins

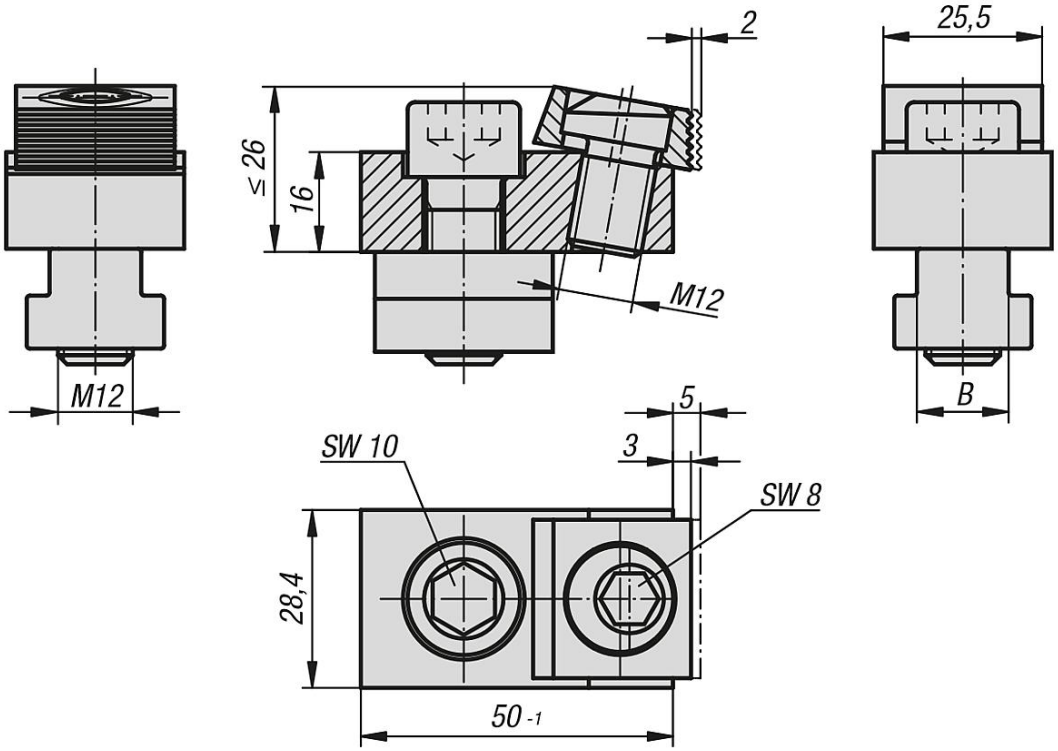

Aperçu des articles

Référence	B Largeur rainure	Force de serrage kN	Accessoires NLM
04439-00	sans tasseau	18	04521-10-1216
04439-14	14	18	04521-10-1216
04439-16	16	18	04521-10-1216
04439-18	18	18	04521-10-1216

Aperçu des articles