Popis zboží/obrázky produktu

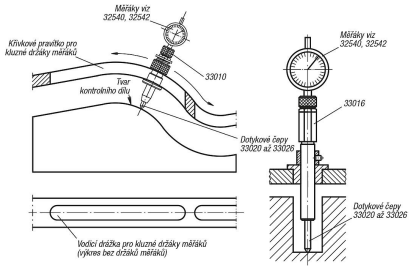

Popis

Materiál:
Nástrojová ocel, opěrná plocha z tvrdokovu.

Provedení:
Brynýrováno.

Upozornění:
Dotykové čepy jsou vhodné pro držáky měřáků 33018.

Výkresy

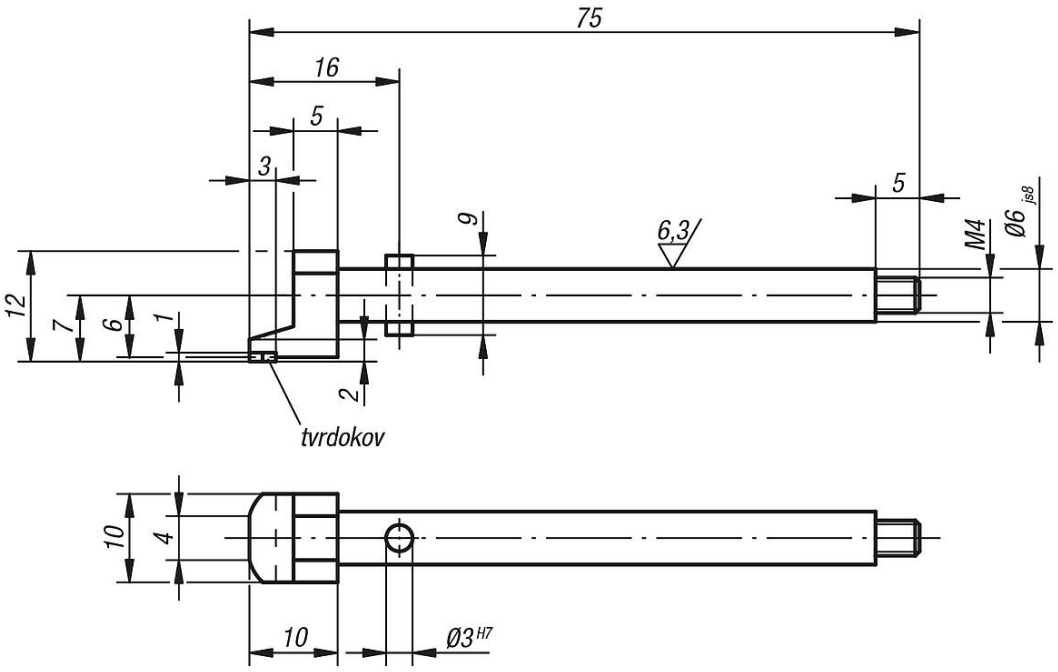

Přehled zboží

Objednací číslo	Rozměry
33029-06075	viz výkres