28060_B Měrky oleje, provedení B, s otvorem pro odvzdušnění

Popis zboží/obrázky produktu

Popis

Materiál:
Úchytka z termoplast. polyamidu.
Měrka oleje z oceli.
O-kroužek z pryže (NBR), 70 Shore.

Provedení:
Část pro uchycení, černá.
Měrka hladiny oleje, fosfátovaná.

Odkaz na výkres:
1) O-kroužek
2) Otvor pro odvzdušnění

Výkresy

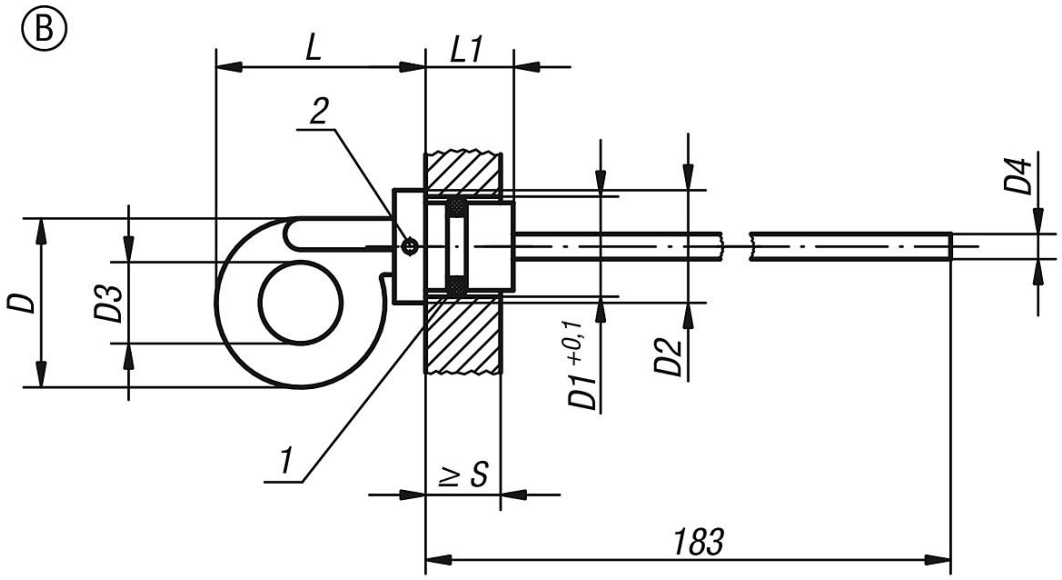

Přehled zboží

Objednací číslo	Provedení	D	D1	D2	D3	D4 Ø	L	L1	S min.
28060-22714	B	27	14	18	13	4	34	13	10
28060-23218	B	32	18	24	14	5	45	17	9
28060-23220	B	32	20	24	14	5	44,5	18	10