商品描述/产品说明

产品说明

材料：
操作件和外壳为压铸锌材质。
钢制螺母。

规格：
操作件和壳体镀铬。
镀锌螺母。

提示：
消防用旋转锁销。
门板厚度从 0 至 4 mm。
可安装向左扭转或向右扭转，锁闭角度 90°。

请单独订购所需规格的舌簧。

*尺寸 A 由旋转锁销和簧片组合而成，显示的是匹配的簧片。

使用说明：
锁仅由专业人员打开。符合 DIN 14924 标准的消防斧杠杆刀片和符合 DIN 3223 标准的消防栓钥匙 A 或 B 以及符合 DIN 14822-1 标准的离合器钥匙 BC 均可用作钥匙。

附件：
钢制舌簧 05570 或不锈钢 05578-12，无限位器。

图纸

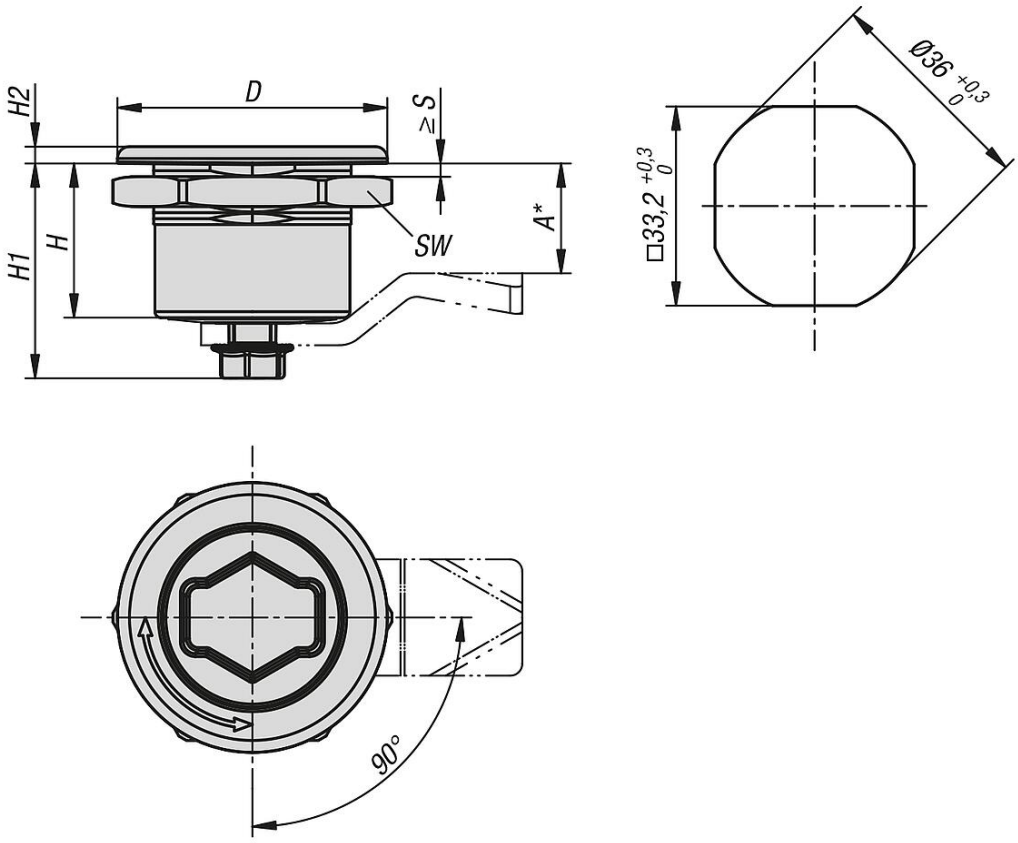

商品概述

订货号	D	H	H1	H2	S max.	SW	操作元件
05578-10-4542	45	26,1	35,6	3	4	42	消防锁 DIN14925