商品描述/产品说明

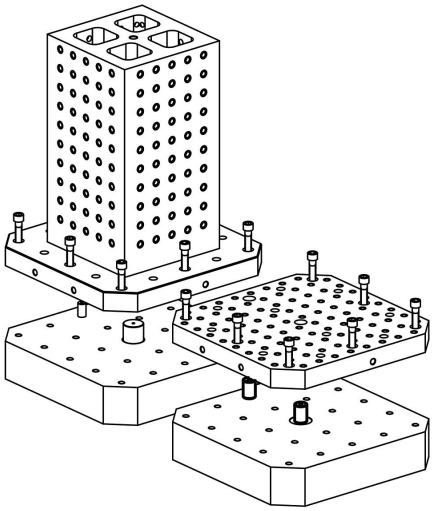

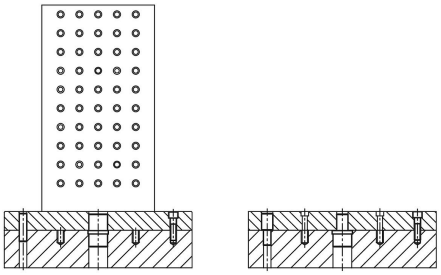

产品说明

材料：
钢制。

规格：
经渗碳硬化处理。
配合直径经打磨处理。

提示：
A 型
定位销，适用于带栅格孔的底板。
B 型
定位销，适用于带 T 型槽的底板。

附件：
托盘 01148。

图纸

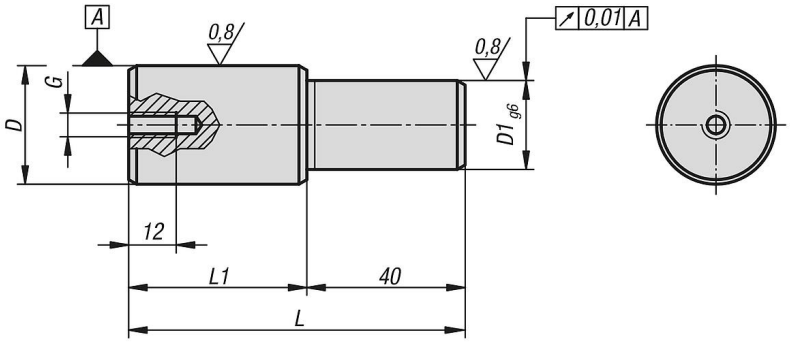

商品概述

订货号	类型	D	D1	G	L	L1
03114-2520	A	25 g6	20	M6	75	35
03114-3020	A	30 h6	20	M6	85	45
03114-3025	A	30 h6	25	M6	85	45
03114-30201	B	30h6	20	M8	75	35