商品描述/产品说明

产品说明

产品描述：
可目视探测的操作部件由符合 EU10/2011 和 FDA 标准的蓝色塑料颗粒制成。
这种颜色确保了操作部件与其他媒体和材料之间的视觉对比度。因此，在如食品加工等敏感的生产领域，可目视探测的操作部件的塑料碎片可被识别，并可显著降低生产停工或投诉的风险。

材料：
热塑性塑料（聚酰胺玻璃纤维增强型），可目视探测，符合 EU10/2011 和 FDA 标准。
不锈钢钢件 1.4404。

规格：
热塑性塑料，群青蓝 RAL 5002。
不锈钢光亮钢件。

提示：
旋入式尺寸“A”适用于手柄安装后。在未组装的状态下，由于脱模过程中的弯曲应力，可能会发生偏差。

应用：
- 食品工业
- 制药业
- 包装工业

温度范围：
-20 °C 至 +100 °C。

装配：
背面安装。

优点：
可目视探测。
群青蓝 RAL 5002。
食品级材料。

图纸

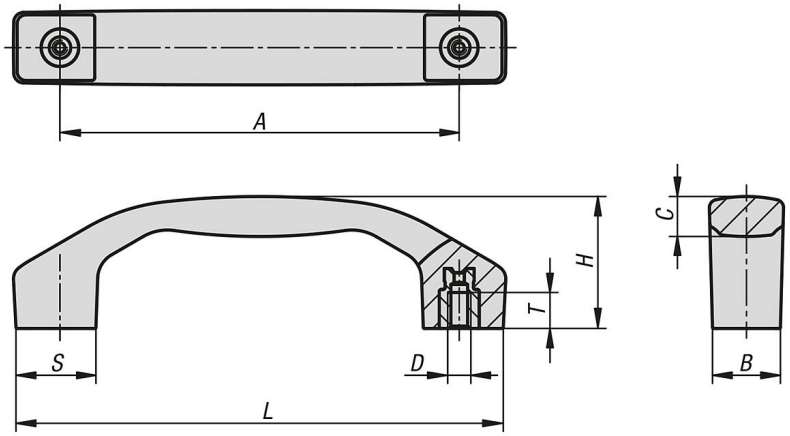

商品概述

订货号	类型	A	B	C	D	H	L	S	T	负载能力 N
06916-01-132100052	B	100	17	9,5	M5	33	122	20	9	1000
06916-01-132120062	B	120	21	11,4	M6	39	146	24	12	1000
06916-01-132140082	B	140	24	14,2	M8	45	170	28	12	1000