商品描述/产品说明

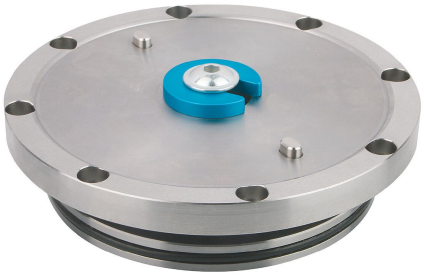

无夹头带移动锁定示意图

产品说明

材料：
钢制法兰板、活塞和主体。
密封件 NBR。
螺栓 DIN EN ISO 4762，强度等级 8.8。
铝制夹钳。

规格：
法兰板、活塞和主体防锈，亮色。
镀锌螺栓。
夹钳红色或无色阳极氧化处理。

提示：
筒夹适合安装到自带的夹具和夹持系统中。法兰板可接收用于内外部夹紧的夹钳。将待夹紧工件的轮廓放入夹钳中。可完成自由曲面和不对称的轮廓。

集成的弹簧包生成 5.8 kN 的夹持力。使用压缩空气再夹紧，可将夹持力提升至 43.5 kN。通过将压缩空气导入底部活塞表面，可松开夹具。向上按压活塞，取消夹钳的夹紧过程。

夹紧范围 0.2 mm。
重复精度 < 0.01 mm。

应要求提供装配尺寸。

附件：
用于内外部夹紧的夹钳 03179

图纸

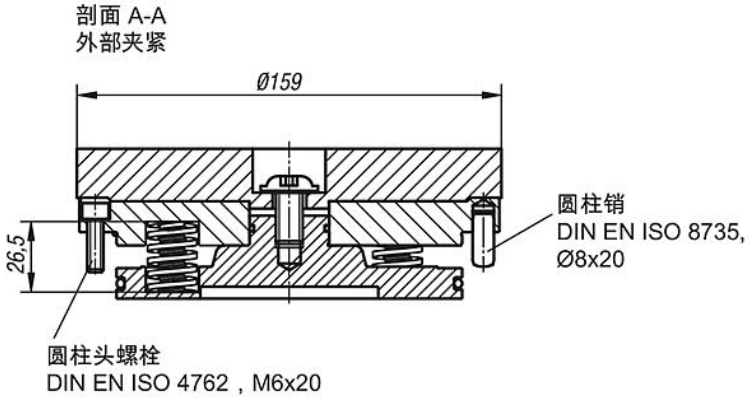

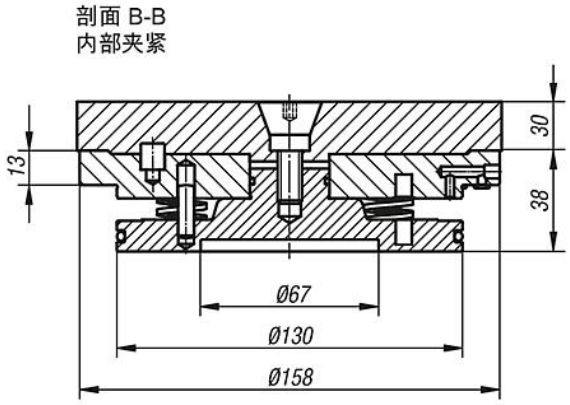

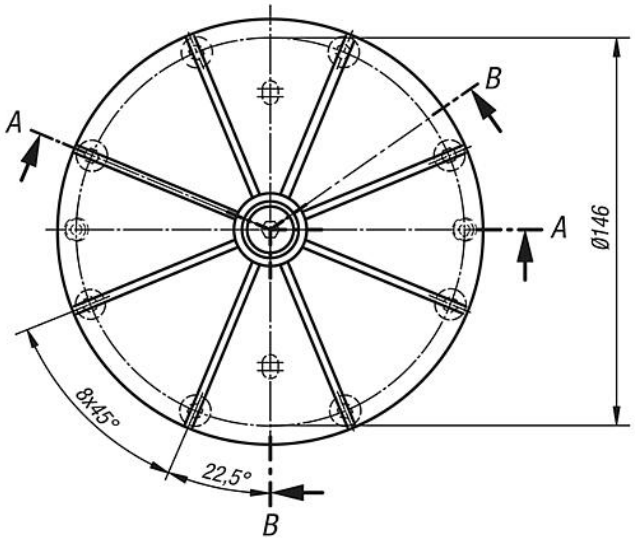

商品概述

订货号	类型 2	夹紧范围 min. - max.	切削深度 min. / max.	工件重量 max. kg
03177-116030	适用于外部夹紧	Ø 30 - Ø 140	1-20	25
03177-216030	适用于内部夹紧	Ø 30 - Ø 140	1-20	25

商品概述