商品描述/产品说明

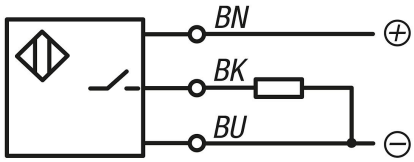

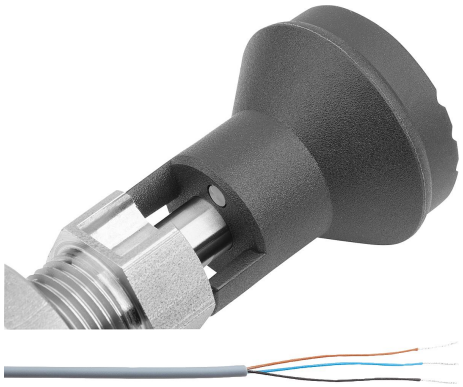

产品说明

产品描述：
用锁紧柱塞可防止锁紧位置由于受横向力的作用而发生移动。只有在手动松开螺栓后，才能将其移动到另一个锁定位置。
如果要在较长时间内进行脱离并避免锁销回弹，则应使用 C 型或 D 型。

带有状态传感器的分度销能以电子方式记录工作状态并进一步加以处理。

材料：
钢制规格：
易切削钢螺纹套筒和柱塞顶销。

不锈钢规格：
螺纹套筒 1.4305.
柱塞顶销经硬化处理 1.4034.
柱塞顶销未经硬化处理 1.4305.

热塑性塑料蘑菇头把手。

规格：
钢制规格：
螺纹套筒经氧化处理。
锁销经过硬化、研磨和氧化处理。

不锈钢规格：
亮色螺纹套筒。
柱塞顶销经硬化并打磨处理，亮色。
柱塞顶销未经硬化并打磨处理，亮色。

黑灰色 RAL7021 热塑性塑料蘑菇头把手。

提示：
例如与机器控制器的有线连接，可通过集成传感器的连接线缆。

状态传感器在行程 S - 1 mm 处啮合时切换。

带有状态传感器的分度销不适合用于为人员提供安全保障。

技术参数：
感应式传感器：
输出电路：常开触点 (NO)
工作电压：6 - 30 V DC
工作电流：<100 mA
开关距离：1 mm
开关频率：<4000 Hz
防短路：有
反极性保护：有
保护级别：IP 67
连接方式：2 m 电缆 PVC
温度范围：-10° C - +70°C
许可证：CE、c-UL-us、EAC

应用：

商品描述/产品说明

带状态传感器的分度销实现了一种依赖于操作的过程控制。此外可确保柱塞顶销处在所需的工作状态中。

根据要求：
特殊类型。

安全：
带有状态传感器的分度销不适合用于为人员提供安全保障。

图纸提示：
A型: 不带拔出锁槽, 不带锁紧螺母
B型: 不带拔出锁槽, 带锁紧螺母
C型: 带拔出锁槽, 不带锁紧螺母
D型: 带拔出锁槽, 带锁紧螺母

P = 电缆长度

BN = 棕色
BK = 黑色
BU = 蓝色

图纸

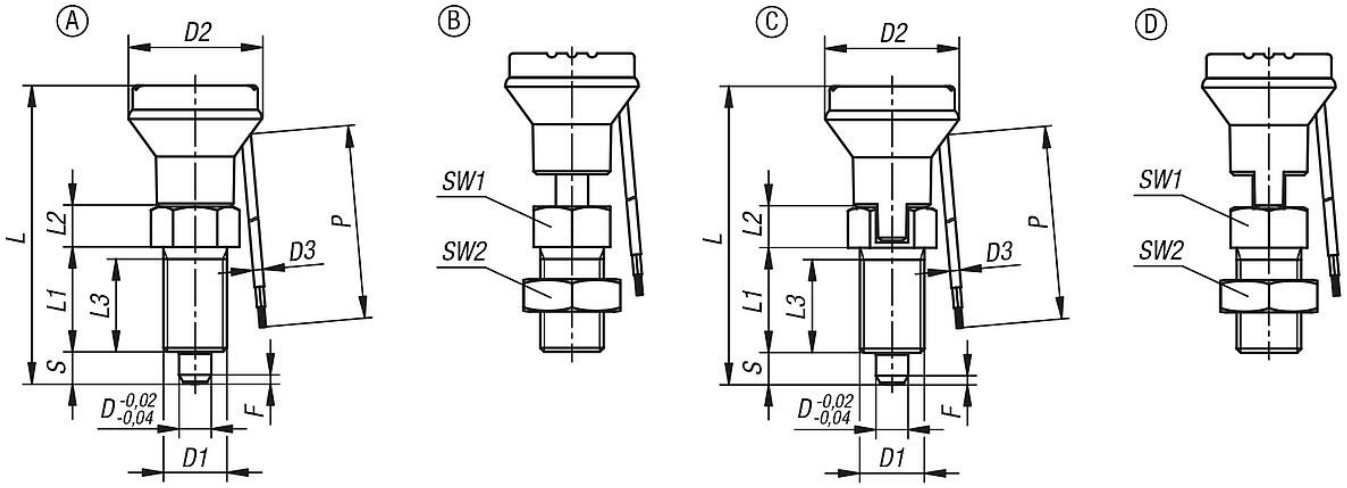

商品概述

订货号	类型	主体材料	定位销	D	D1	D2	D3	L	L1	L2	L3	行程 S	SW1	SW2	Fx30°	P	初始位置弹簧弹力 F1 约 N	终点位置弹簧弹力 F2 约 N
03090-20-11051	A	钢制	经硬化处理	5	M10x1	25	2,4	51	17	7	15	5	13	-	1,3	2000	5	12
03090-20-12061	A	钢制	经硬化处理	6	M12x1,5	25	2,4	56	20	8	17	6	14	-	1,8	2000	6	14
03090-20-13081	A	钢制	经硬化处理	8	M16x1,5	33	2,4	74	26	10	23	8	19	-	2,3	2000	15	35
03090-20-14101	A	钢制	经硬化处理	10	M20x1,5	33	2,4	80	28	12	25	10	22	-	2,8	2000	15	34
03090-20-14121	A	钢制	经硬化处理	12	M20x1,5	33	2,4	84	28	14	25	12	22	-	2,8	2000	15	39
03090-20-011051	A	不锈钢	经硬化处理	5	M10x1	25	2,4	51	17	7	15	5	13	-	1,3	2000	5	12
03090-20-012061	A	不锈钢	经硬化处理	6	M12x1,5	25	2,4	56	20	8	17	6	14	-	1,8	2000	6	14
03090-20-013081	A	不锈钢	经硬化处理	8	M16x1,5	33	2,4	74	26	10	23	8	19	-	2,3	2000	15	35
03090-20-014101	A	不锈钢	经硬化处理	10	M20x1,5	33	2,4	80	28	12	25	10	22	-	2,8	2000	15	34
03090-20-014121	A	不锈钢	经硬化处理	12	M20x1,5	33	2,4	84	28	14	25	12	22	-	2,8	2000	15	39
03090-20-111051	A	不锈钢	未硬化处理	5	M10x1	25	2,4	51	17	7	15	5	13	-	1,3	2000	5	12
03090-20-112061	A	不锈钢	未硬化处理	6	M12x1,5	25	2,4	56	20	8	17	6	14	-	1,8	2000	6	14
03090-20-113081	A	不锈钢	未硬化处理	8	M16x1,5	33	2,4	74	26	10	23	8	19	-	2,3	2000	15	35
03090-20-114101	A	不锈钢	未硬化处理	10	M20x1,5	33	2,4	80	28	12	25	10	22	-	2,8	2000	15	34

商品概述

订货号	类型	主体材料	定位销	D	D1	D2	D3	L	L1	L2	L3	行程 S	SW1	SW2	Fx30°	P	初始位置弹簧弹力 F1 约 N	终点位置弹簧弹力 F2 约 N
03090-20-114121	A	不锈钢	未硬化处理	12	M20x1,5	33	2,4	84	28	14	25	12	22	-	2,8	2000	15	39
03090-20-21051	B	钢制	经硬化处理	5	M10x1	25	2,4	51	17	7	15	5	13	17	1,3	2000	5	12
03090-20-22061	B	钢制	经硬化处理	6	M12x1,5	25	2,4	56	20	8	17	6	14	19	1,8	2000	6	14
03090-20-23081	B	钢制	经硬化处理	8	M16x1,5	33	2,4	74	26	10	23	8	19	24	2,3	2000	15	35
03090-20-24101	B	钢制	经硬化处理	10	M20x1,5	33	2,4	80	28	12	25	10	22	30	2,8	2000	15	34
03090-20-24121	B	钢制	经硬化处理	12	M20x1,5	33	2,4	84	28	14	25	12	22	30	2,8	2000	15	39
03090-20-021051	B	不锈钢	经硬化处理	5	M10x1	25	2,4	51	17	7	15	5	13	17	1,3	2000	5	12
03090-20-022061	B	不锈钢	经硬化处理	6	M12x1,5	25	2,4	56	20	8	17	6	14	19	1,8	2000	6	14
03090-20-023081	B	不锈钢	经硬化处理	8	M16x1,5	33	2,4	74	26	10	23	8	19	24	2,3	2000	15	35
03090-20-024101	B	不锈钢	经硬化处理	10	M20x1,5	33	2,4	80	28	12	25	10	22	30	2,8	2000	15	34
03090-20-024121	B	不锈钢	经硬化处理	12	M20x1,5	33	2,4	84	28	14	25	12	22	30	2,8	2000	15	39
03090-20-121051	B	不锈钢	未硬化处理	5	M10x1	25	2,4	51	17	7	15	5	13	17	1,3	2000	5	12
03090-20-122061	B	不锈钢	未硬化处理	6	M12x1,5	25	2,4	56	20	8	17	6	14	19	1,8	2000	6	14
03090-20-123081	B	不锈钢	未硬化处理	8	M16x1,5	33	2,4	74	26	10	23	8	19	24	2,3	2000	15	35
03090-20-124101	B	不锈钢	未硬化处理	10	M20x1,5	33	2,4	80	28	12	25	10	22	30	2,8	2000	15	34
03090-20-124121	B	不锈钢	未硬化处理	12	M20x1,5	33	2,4	84	28	14	25	12	22	30	2,8	2000	15	39
03090-20-31051	C	钢制	经硬化处理	5	M10x1	25	2,4	51	17	7	15	5	13	-	1,3	2000	5	12
03090-20-32061	C	钢制	经硬化处理	6	M12x1,5	25	2,4	56	20	8	17	6	14	-	1,8	2000	6	14
03090-20-33081	C	钢制	经硬化处理	8	M16x1,5	33	2,4	74	26	10	23	8	19	-	2,3	2000	15	35
03090-20-34101	C	钢制	经硬化处理	10	M20x1,5	33	2,4	80	28	12	25	10	22	-	2,8	2000	15	34
03090-20-34121	C	钢制	经硬化处理	12	M20x1,5	33	2,4	84	28	14	25	12	22	-	2,8	2000	15	39
03090-20-031051	C	不锈钢	经硬化处理	5	M10x1	25	2,4	51	17	7	15	5	13	-	1,3	2000	5	12
03090-20-032061	C	不锈钢	经硬化处理	6	M12x1,5	25	2,4	56	20	8	17	6	14	-	1,8	2000	6	14
03090-20-033081	C	不锈钢	经硬化处理	8	M16x1,5	33	2,4	74	26	10	23	8	19	-	2,3	2000	15	35
03090-20-034101	C	不锈钢	经硬化处理	10	M20x1,5	33	2,4	80	28	12	25	10	22	-	2,8	2000	15	34
03090-20-034121	C	不锈钢	经硬化处理	12	M20x1,5	33	2,4	84	28	14	25	12	22	-	2,8	2000	15	39
03090-20-132061	C	不锈钢	未硬化处理	6	M12x1,5	25	2,4	56	20	8	17	6	14	-	1,8	2000	6	14
03090-20-131051	C	不锈钢	未硬化处理	5	M10x1	25	2,4	51	17	7	15	5	13	-	1,3	2000	5	12
03090-20-133081	C	不锈钢	未硬化处理	8	M16x1,5	33	2,4	74	26	10	23	8	19	-	2,3	2000	15	35
03090-20-134101	C	不锈钢	未硬化处理	10	M20x1,5	33	2,4	80	28	12	25	10	22	-	2,8	2000	15	34
03090-20-134121	C	不锈钢	未硬化处理	12	M20x1,5	33	2,4	84	28	14	25	12	22	-	2,8	2000	15	39
03090-20-41051	D	钢制	经硬化处理	5	M10x1	25	2,4	51	17	7	15	5	13	17	1,3	2000	5	12
03090-20-42061	D	钢制	经硬化处理	6	M12x1,5	25	2,4	56	20	8	17	6	14	19	1,8	2000	6	14
03090-20-43081	D	钢制	经硬化处理	8	M16x1,5	33	2,4	74	26	10	23	8	19	24	2,3	2000	15	35
03090-20-44101	D	钢制	经硬化处理	10	M20x1,5	33	2,4	80	28	12	25	10	22	30	2,8	2000	15	34
03090-20-44121	D	钢制	经硬化处理	12	M20x1,5	33	2,4	84	28	14	25	12	22	30	2,8	2000	15	39
03090-20-041051	D	不锈钢	经硬化处理	5	M10x1	25	2,4	51	17	7	15	5	13	17	1,3	2000	5	12
03090-20-042061	D	不锈钢	经硬化处理	6	M12x1,5	25	2,4	56	20	8	17	6	14	19	1,8	2000	6	14
03090-20-043081	D	不锈钢	经硬化处理	8	M16x1,5	33	2,4	74	26	10	23	8	19	24	2,3	2000	15	35
03090-20-044101	D	不锈钢	经硬化处理	10	M20x1,5	33	2,4	80	28	12	25	10	22	30	2,8	2000	15	34
03090-20-044121	D	不锈钢	经硬化处理	12	M20x1,5	33	2,4	84	28	14	25	12	22	30	2,8	2000	15	39
03090-20-142061	D	不锈钢	未硬化处理	6	M12x1,5	25	2,4	56	20	8	17	6	14	19	1,8	2000	6	14
03090-20-141051	D	不锈钢	未硬化处理	5	M10x1	25	2,4	51	17	7	15	5	13	17	1,3	2000	5	12
03090-20-143081	D	不锈钢	未硬化处理	8	M16x1,5	33	2,4	74	26	10	23	8	19	24	2,3	2000	15	35
03090-20-144101	D	不锈钢	未硬化处理	10	M20x1,5	33	2,4	80	28	12	25	10	22	30	2,8	2000	15	34
03090-20-144121	D	不锈钢	未硬化处理	12	M20x1,5	33	2,4	84	28	14	25	12	22	30	2,8	2000	15	39