商品描述/产品说明

产品说明

材料：
不锈钢 1.4404。

规格：
经抛光处理。

提示：
通过翼型螺母构成简单的螺栓连接。不借助工具可无问题地打开和关闭这种螺栓连接。
表面完全经过抛光处理，粗糙高度低于 Ra 0.8 µm。轮廓设计包含半径和平稳过渡段。经过抛光的表面几乎不会粘附污物和产品残留物。确保易于清洁。

根据要求：
英制螺纹，外螺纹。

图纸

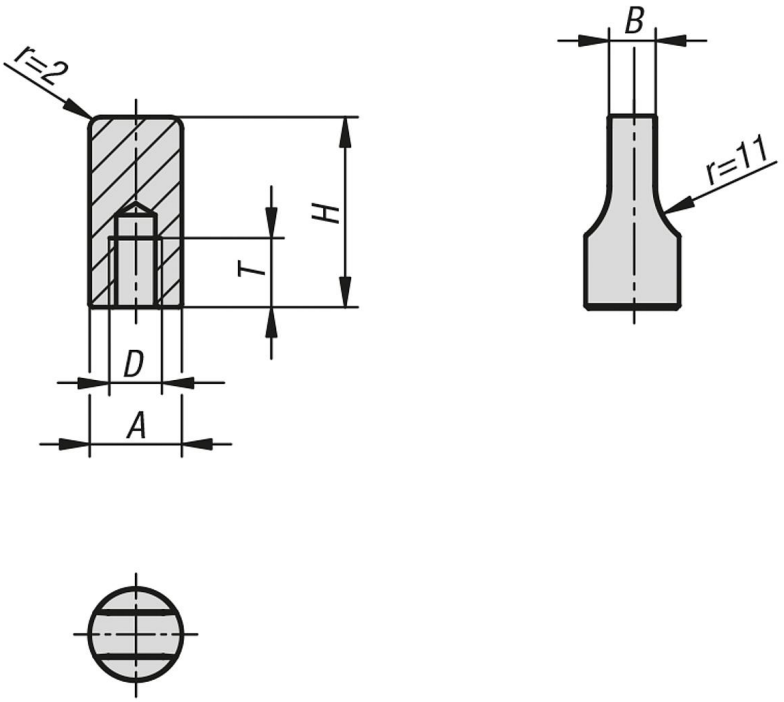

商品概述

窄翼型螺母，符合卫生标准的设计

订货号	A	B	D	H	T
06651-03-04	9	4,5	M4	20	6
06651-03-05	10	4,5	M5	22	6
06651-03-06	12	5,5	M6	22	7
06651-03-08	16	8	M8	25	9
06651-03-10	20	10	M10	30	11

商品概述