商品描述/产品说明

产品说明

材料：
调制钢。

规格：
夹紧元件经过硬化处理、黑色氧化处理和打磨处理。

提示：
气动拉力夹具用于夹紧工件和夹具。
夹紧销与工件或夹具拧紧在一起。

夹紧过程：
在接口“开启”上充入压缩空气，夹紧元件打开。
在接口“闭合”上充入压缩空气，夹紧元件闭合（夹紧过程）。

第 3 个接口 (D5) 用于吹净或清洁支撑面。另外可进行查验，工件是否贴合在支撑面上。此外在打开过程后，有助于从夹紧元件上抬起工件。

此系统也可用作零点夹持系统。

夹持力为 0.5 MPa。

附件：
04403-01 气动式拉力夹具的专用止动螺栓。

图纸

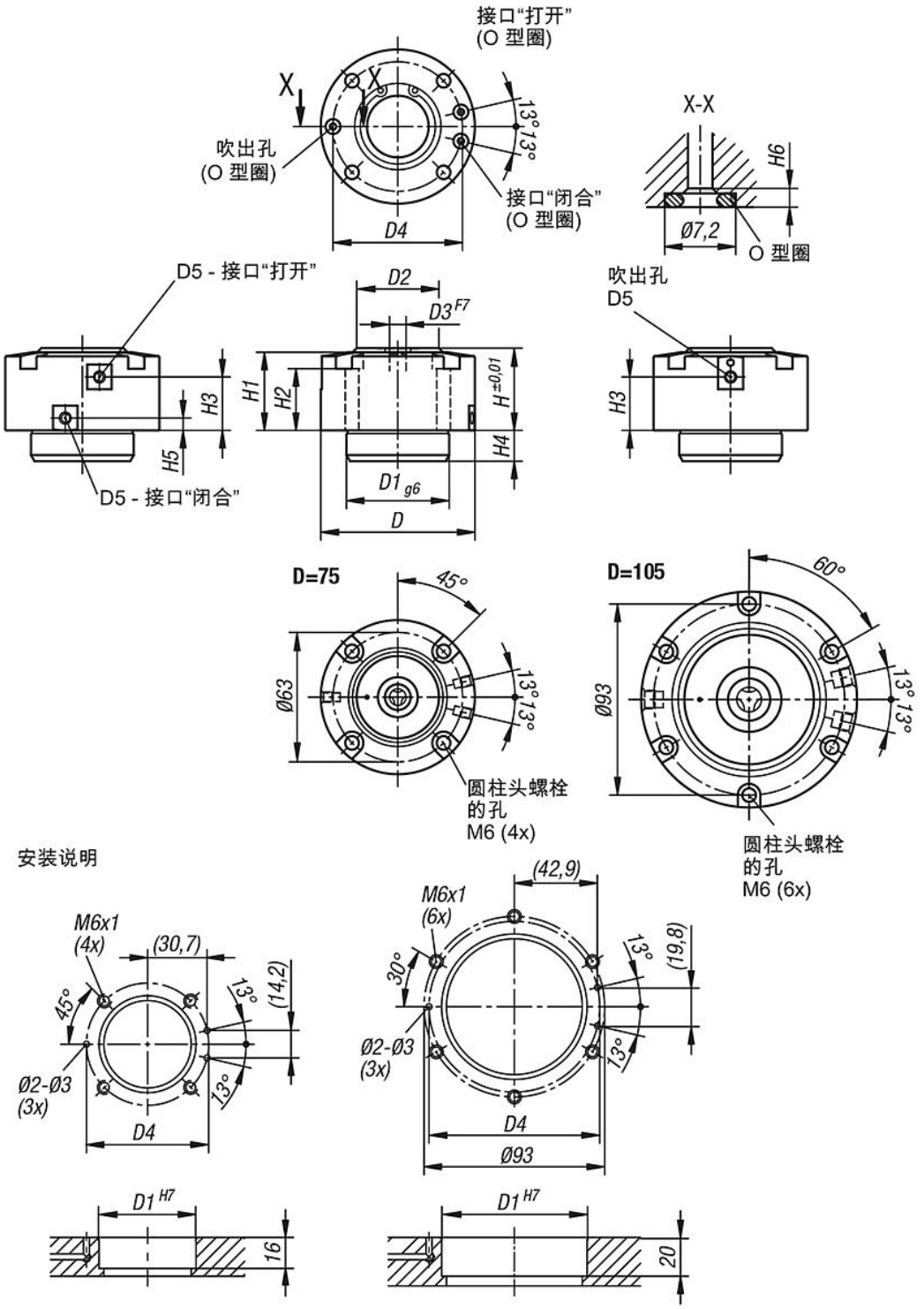
接口“打开”
(O 型圈)
X
X
吹出孔
(O 型圈)
13°
13°
接口“闭合”
(O 型圈)
D4
X-X
H6
Ø7,2
O 型圈
D5 - 接口“打开”
D2
D3 F7
吹出孔
D5
H1
H2
H3
H5
H ±0,01
H4
D1 g6
D
D5 - 接口“闭合”
D=75
45°
Ø63
圆柱头螺栓
的孔
M6 (4x)
D=105
60°
Ø93
圆柱头螺栓
的孔
M6 (6x)
安装说明
M6x1
(4x)
(30,7)
(14,2)
45°
Ø2-Ø3
(3x)
D4
(42,9)
M6x1
(6x)
30°
(19,8)
Ø2-Ø3
(3x)
D4
Ø93
D1 H7
16
D1 H7
20

图纸

安装提示：

使用侧方接口：

- 下方接口用随附的 O 型环封闭。
- 检查空气是否会从该区域泄漏。

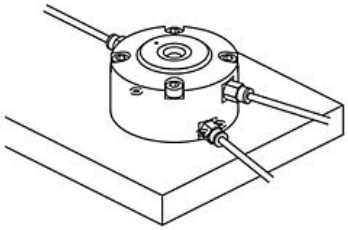

使用下方接口：

- 下方接口上安装随附的 O 型圈。
- 侧方接气口必须封闭。

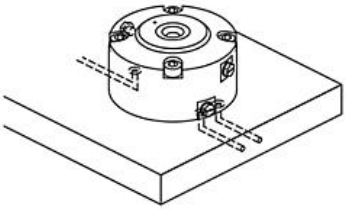

工件定位

利用拉紧夹具和夹紧销完成紧固

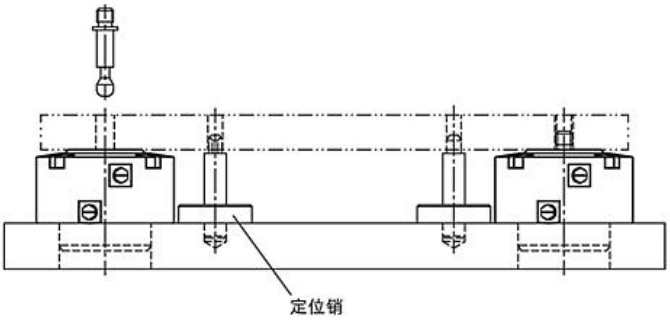

同时夹紧和定位一个工件

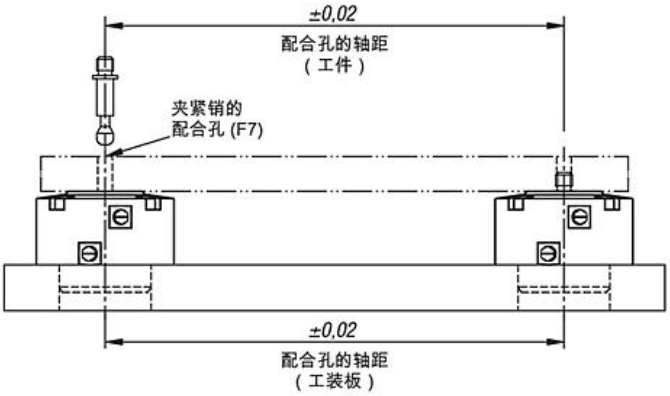

性能曲线

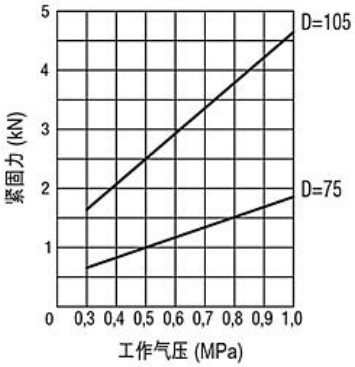

商品概述

订货号	D	D1	D2	D3	D4	D5	H	H1	H2	H3	H4	H5	H6	夹紧力 kN	工作压力 MPa
04403-40075	75	50	40	8	63	M5	40	38	30	26	15	6	1,9	1	0,3 - 1,0
04403-50105	105	75	63	12	88	G 1/8	50	47	35	31	19	10	1,9	2,5	0,3 - 1,0