商品描述/产品说明

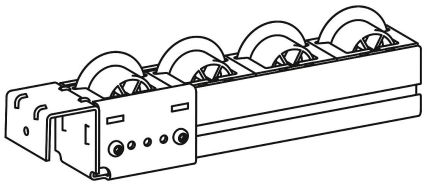

产品说明

材料：
钢制。

规格：
镀锌。

提示：
悬挂支架用于悬挂在圆形轮廓的辊轮导轨中使用的铝制型材。

悬挂支架包括安装套件。

图纸

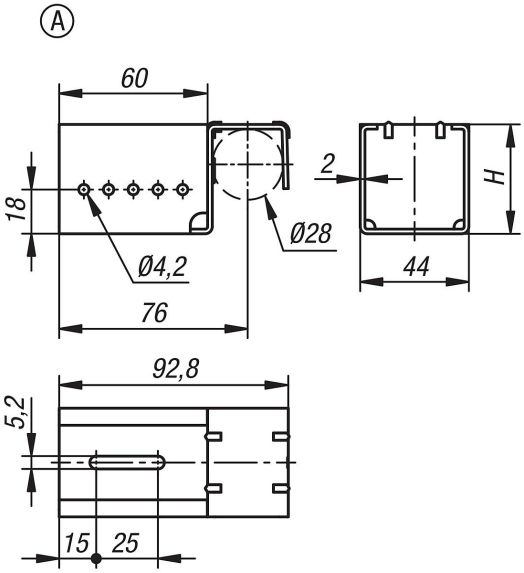

商品概述

订货号	类型	类型 2	H
10448-51-444428	A	无限位器	44