## 商品描述/产品说明

### 产品说明

材料：
不锈钢 1.4401。

规格：
亮色。

提示：
旋转锁销可预安装。带紧固螺母和薄片圆筒的外壳，同时锁定，包括 2 个钥匙 (锁定 1333)。

所需规格的舌簧请单独订购。每个舌簧可与该壳体组合使用。
*尺寸 A 由旋转锁销和簧片组合而成，显示的是匹配的簧片。

附件：
旋转锁销的套筒扳手 05586.
不锈钢旋转锁销的舌簧 05566-07.

图纸提示：
1) 平面密封件

## 图纸

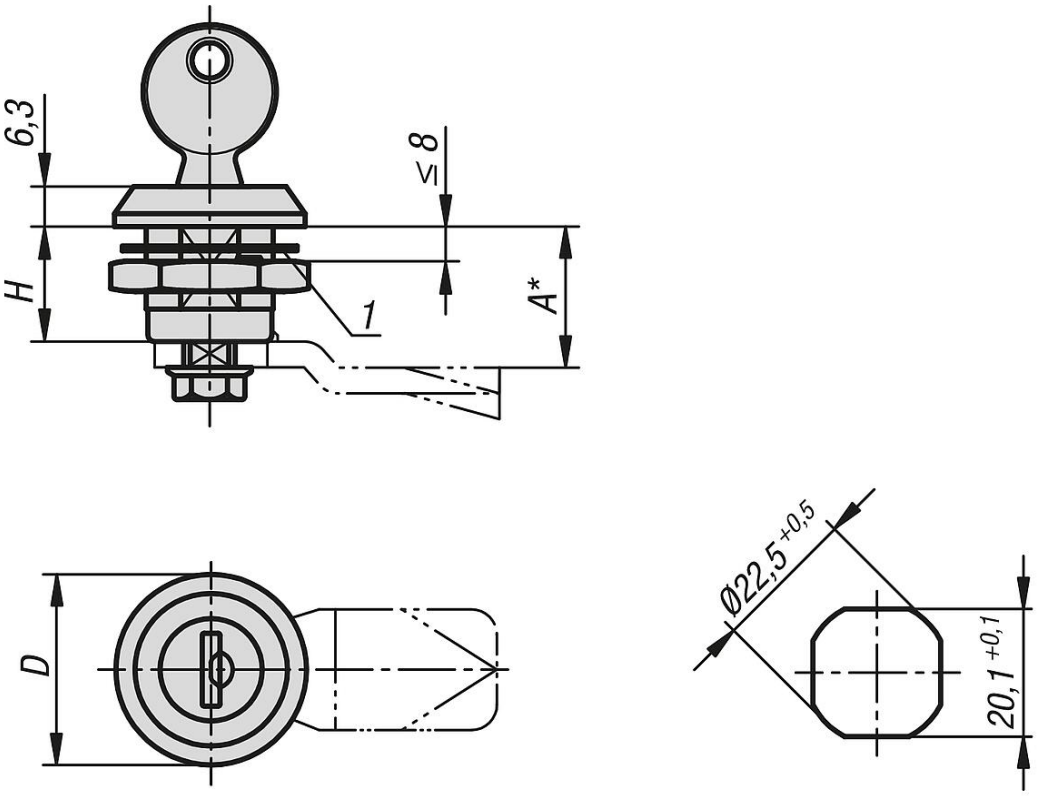


## 商品概述

可锁定旋转锁销，不锈钢 1.4401，外壳直径 30 mm

## 商品概述

| 订货号 | 操作元件 | D | H |
|---|---|---|---|
| 05566-06-18 | 相同锁定的钥匙 | 30 | 18 |