商品描述/产品说明

产品说明

材料：
调制钢。

规格：
黑色氧化处理。

图纸

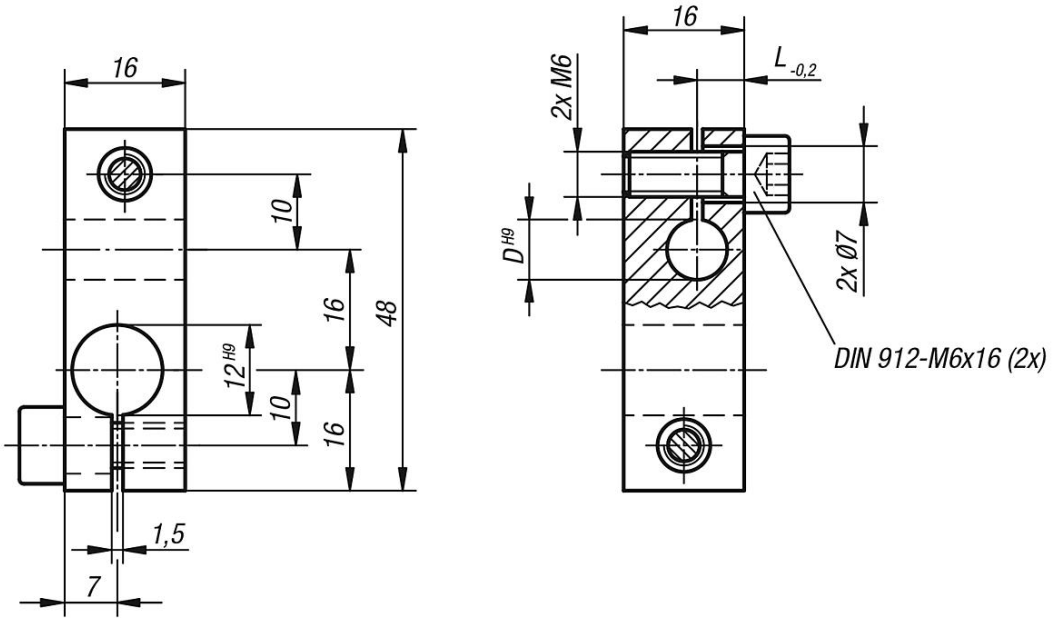

商品概述

订货号	D	L
31154-1208	8	5
31154-1210	10	6
31154-1212	12	7