商品描述/产品说明

产品说明

材料：
聚酰胺 66 热塑性塑料制壳体，聚酰胺 66 制盖罩。聚氨酯（PU 泡沫）制空气过滤器，橡胶（NBR） 制 O 型环。

规格：
黑色壳体，红色盖罩。过滤精度 50 µm。

温度范围：
耐高温，对于油为最高 100 °C。

图纸提示：
A 型: 不带排气装置
B 型: 带排气装置
C 型: 带排气装置和空气过滤器

1) O 型圈
2) 空气过滤器仅 针对 C 型

图纸

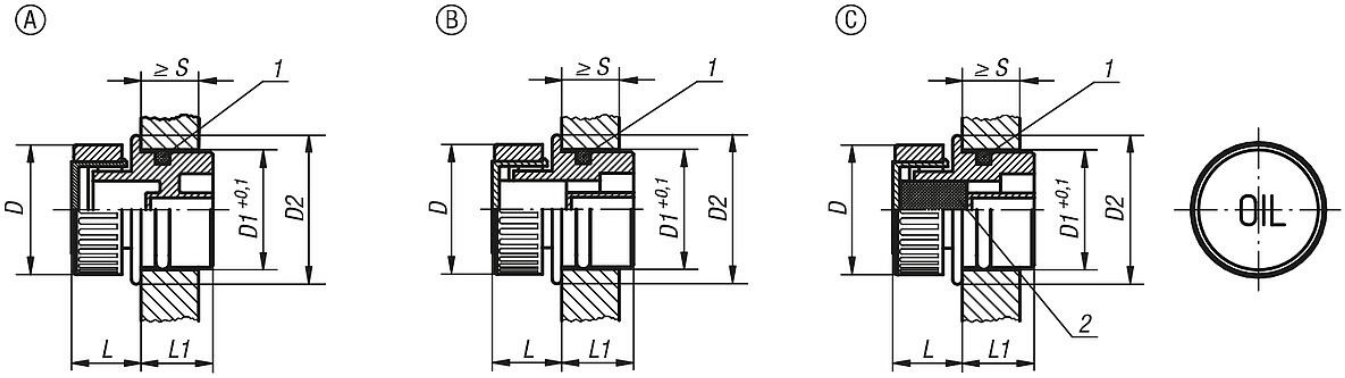

商品概述

订货号 类型 A	订货号 类型 B	订货号 类型 C	D	D1	D2	L	L1	S min.
28022-13018	28022-23018	28022-33018	30	18	23	14	14	8
28022-13020	28022-23020	28022-33020	30	20	24	14	15,5	8
28022-13026	28022-23026	28022-33026	30	26	30	14	16,5	9,5
28022-13030	28022-23030	28022-33030	30	30	34	14	17	9,5