商品描述/产品说明

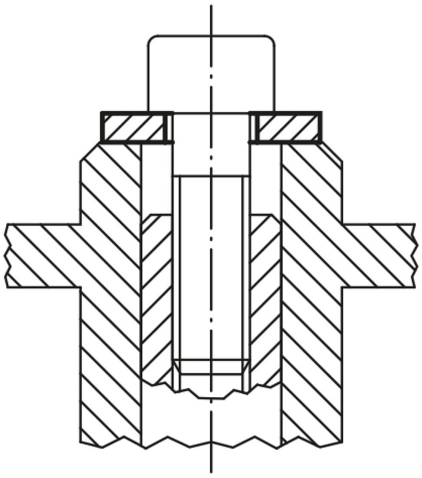

产品说明

材料：
钢制或EN AW-7022。

规格：
冲压钢：冲压成型，强度为1200 - 1400 N/mm2 ，黑色。
车削钢：黑色氧化处理。
车削铝：阳极氧化处理。

图纸

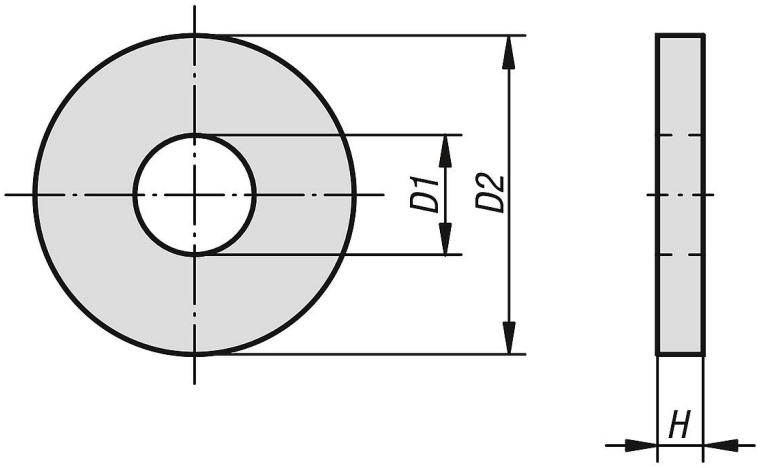

商品概述

订货号	主体材料	形状类型	D1	D2	H	适用螺栓
07320-06	钢制	-	6,4	17	3	M6
07320-08	钢制	-	8,4	23	4	M8
07320-10	钢制	-	10,5	28	4	M10
07320-12	钢制	-	13	35	5	M12
07320-14	钢制	-	15	40	5	M14
07320-16	钢制	-	17	45	6	M16
07320-18	钢制	-	19	45	6	M18
07320-20	钢制	-	21	50	6	M20
07320-22	钢制	-	23	50	5,6	M22

商品概述

订货号	主体材料	形状类型	D1	D2	H	适用螺栓
07320-24	钢制	-	25	60	8	M24
07320-30	钢制	-	31	68	10	M30
07320-36	钢制	-	38	80	10	M36
07320-206	铝制	车削	6,4	17	3	M6
07320-208	铝制	车削	8,4	23	4	M8
07320-210	铝制	车削	10,5	28	4	M10
07320-212	铝制	车削	13	35	5	M12
07320-214	铝制	车削	15	40	5	M14
07320-216	铝制	车削	17	45	6	M16
07320-218	铝制	车削	19	45	6	M18
07320-220	铝制	车削	21	50	6	M20
07320-222	铝制	车削	23	50	8	M22
07320-224	铝制	车削	25	60	8	M24
07320-230	铝制	车削	31	68	10	M30
07320-236	铝制	车削	38	80	10	M36
07320-306	钢制	车削	6,4	17	3	M6
07320-308	钢制	车削	8,4	23	4	M8
07320-310	钢制	车削	10,5	28	4	M10
07320-312	钢制	车削	13	35	5	M12
07320-314	钢制	车削	15	40	5	M14
07320-316	钢制	车削	17	45	6	M16
07320-318	钢制	车削	19	45	6	M18
07320-320	钢制	车削	21	50	6	M20