商品描述/产品说明

产品说明

材料：
热固塑料 PF 31，黑色。
钢制套筒，镀镍，或者不锈钢 1.4305，亮色。
转动式手柄，钢制部件，镀镍，或者不锈钢 1.4305，亮色。

规格：
经高光泽抛光处理。

提示：
手轮交付时并未将手柄装上。

根据要求：
其他定位孔。

图纸提示：
D 型: 预钻孔
E 型: 带定位孔

图纸

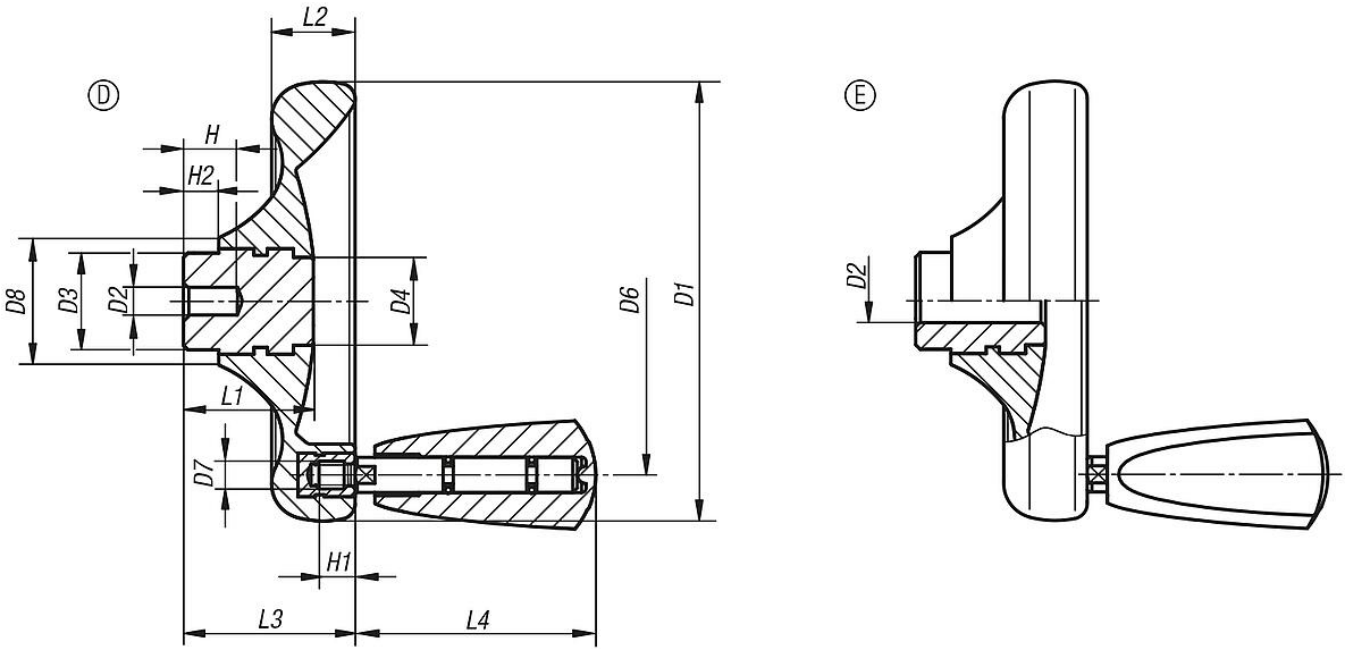

商品概述

手轮盘，带转动式手柄

订货号	类型	形状类型	材料 钢制件	D1	D2	D3	D4	D6	D7	D8	H	H1	H2	L1	L2	L3	L4
06287-1100X10	E	带定位孔	钢制	100	10H8	22	20	79	M6	29	-	9	8	29,5	19	39	54,7

商品概述