商品描述/产品说明

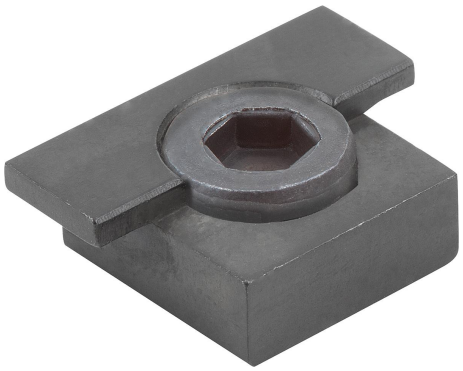

产品说明

材料：
钢制。

规格：
经硬化 (52 +2 HRC) 和黑色氧化处理。

图纸

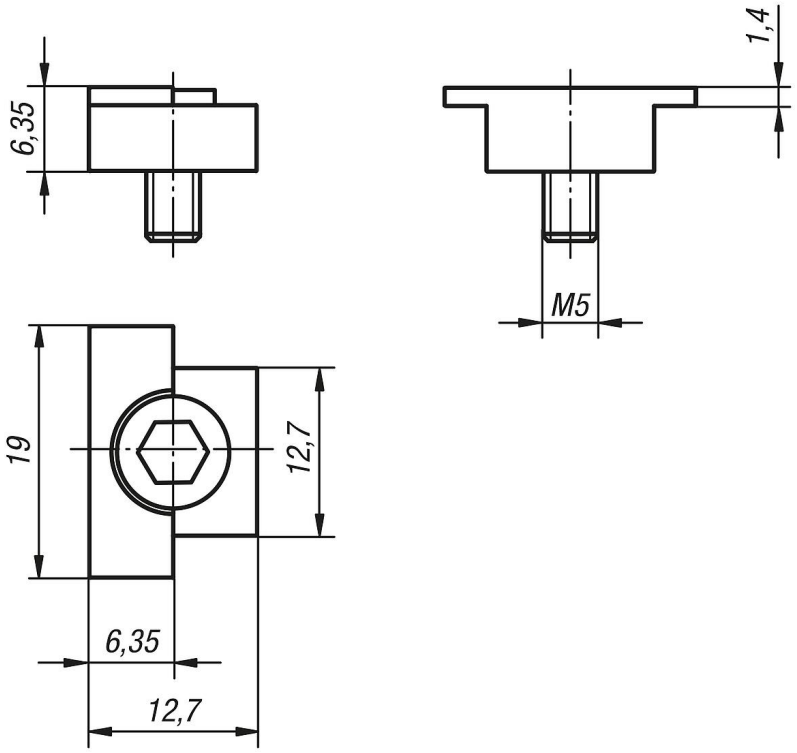

商品概述

订货号	规格
04440-12	挡块