商品描述/产品说明

作用力示意图

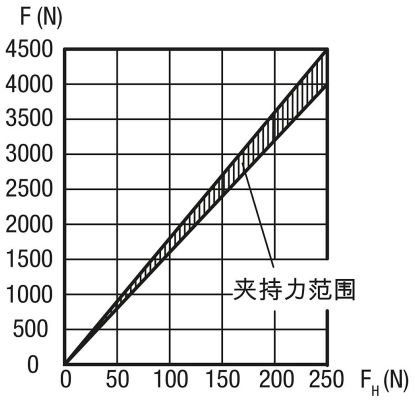


## 产品说明

材料：
调质钢 1.7220。
塑料球。

规格：
热处理及黑色氧化处理。

提示：
相匹配的轴螺栓请参见 04250。
偏心把手是一个对数螺旋凸轮，其夹紧性能在整个工作面区域内始终保持不变。

## 图纸

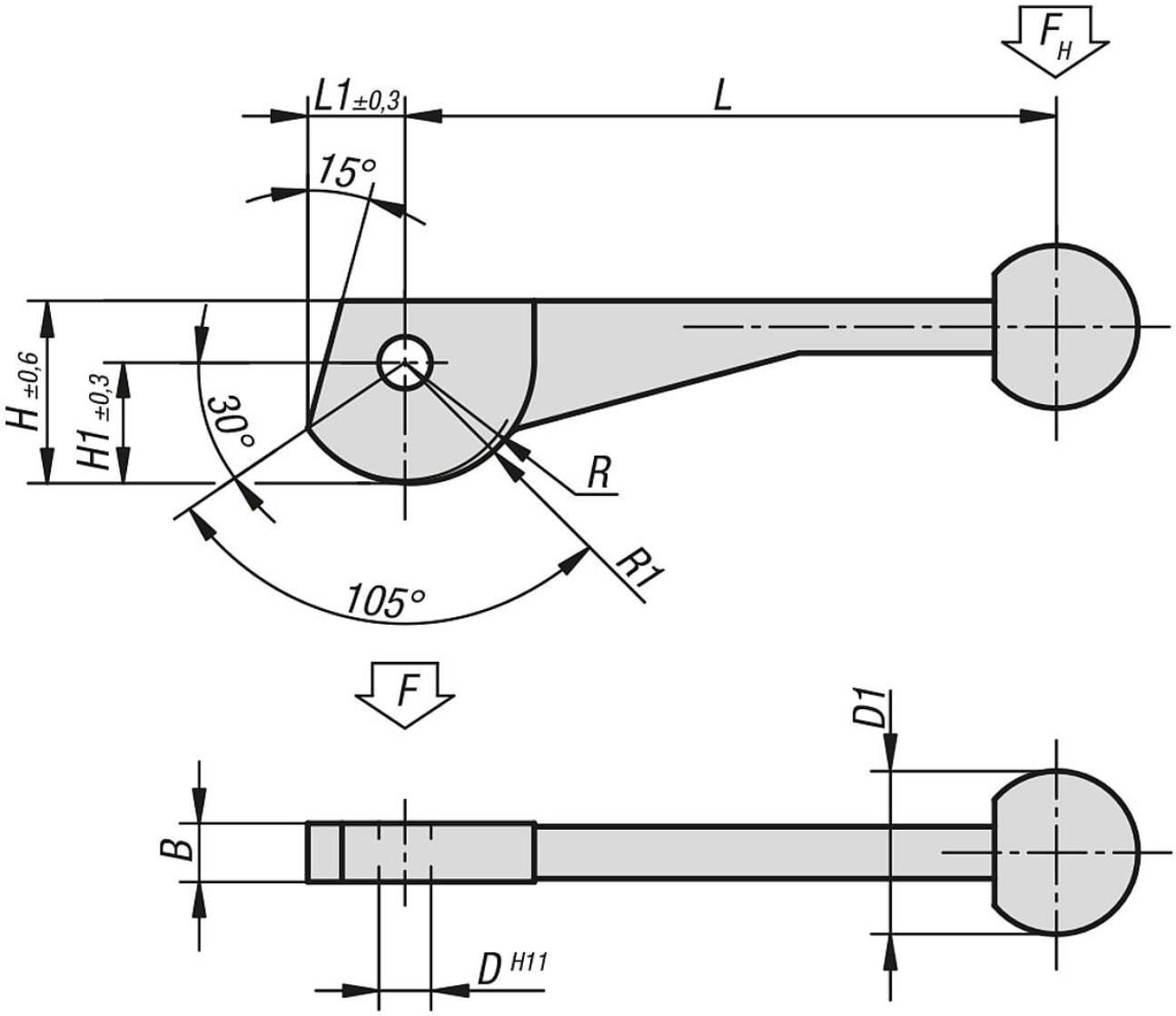


## 商品概述

| 订货号 | L | L1 | B | H | H1 | D | D1 | R | R1 |
|---|---|---|---|---|---|---|---|---|---|
| 04290-08 | 104±2 | 14,9 | 9 | 28,2 | 18,7 | 8 | 25 | 17,2 | 19,2 |
| 04290-10 | 123±2 | 18,6 | 12 | 34,8 | 23,3 | 10 | 30 | 21,5 | 24 |
| 04290-12 | 146±3 | 24,3 | 14 | 43,8 | 30,3 | 12 | 30 | 28 | 31,2 |