商品描述/产品说明

产品说明

材料：
套筒 1.4305.
压杆 1.4034.
弹簧 1.4310.

螺纹锁紧尼龙。

规格：
亮色。顶销硬化处理。

图纸提示：
L2 = 约两个螺距

1) 已胶合螺纹销

图纸

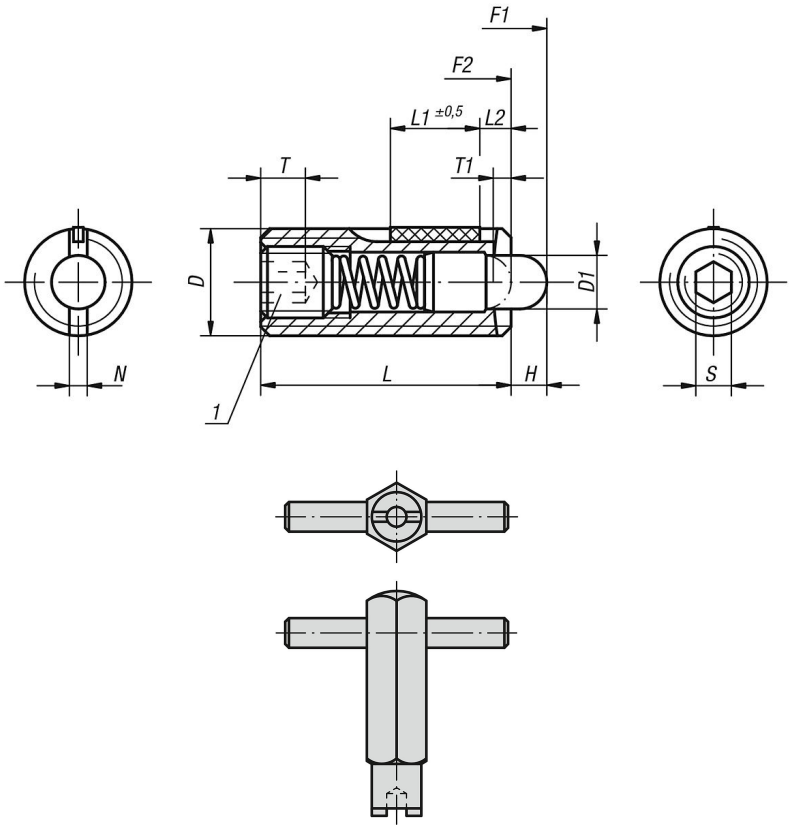

商品概述

带内六角螺钉和压杆的弹簧柱塞，不锈钢，带螺纹锁

订货号	弹簧弹力	D	D1	H	L	L1	T1	N	S	初始位置弹簧弹力 F1 约 N	终点位置弹簧弹力 F2 约 N	旋入扭矩 约 Nm	旋松扭矩 约 Nm	安装扳手 订货号
03056-05	标准弹簧弹力	M5	2,4	2,3	18	7	0,8	0,8	1,5	5	17	0,12	0,08	03040-905
03056-06	标准弹簧弹力	M6	2,7	2,5	20	7	1	1	2	6	17	0,45	0,22	03040-906
03056-08	标准弹簧弹力	M8	3,5	3	22	8	1,4	1,2	2,5	7	29	1,05	0,37	03040-908
03056-10	标准弹簧弹力	M10	4	3	22	9	1,4	1,6	3	8	31	1,3	0,6	03040-910

商品概述

订货号	弹簧弹力	D	D1	H	L	L1	T1	N	S	初始位置弹簧弹力 F1 约 N	终点位置弹簧弹力 F2 约 N	旋入扭矩 约 Nm	旋松扭矩 约 Nm	安装扳手 订货号
03056-12	标准弹簧弹力	M12	6	4	28	10	2	2	4	10	47	2	1,3	03040-912
03056-16	标准弹簧弹力	M16	7,5	5	32	14	2,5	2,5	5	38	85	3,9	3	03040-916
03056-205	加强弹簧弹力	M5	2,4	2,3	18	7	0,8	0,8	1,5	9	26	0,12	0,08	03040-905
03056-206	加强弹簧弹力	M6	2,7	2,5	20	7	1	1	2	11	35	0,45	0,22	03040-906
03056-208	加强弹簧弹力	M8	3,5	3	22	8	1,4	1,2	2,5	15	48	1,05	0,37	03040-908
03056-210	加强弹簧弹力	M10	4	3	22	9	1,4	1,6	3	15	58	1,3	0,6	03040-910
03056-212	加强弹簧弹力	M12	6	4	28	10	2	2	4	19	74	2	1,3	03040-912