商品描述/产品说明

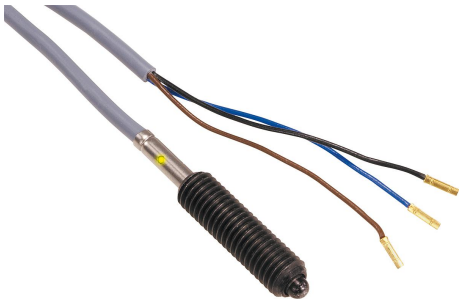

for electrics

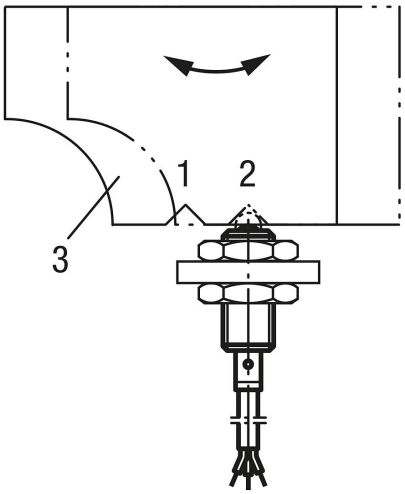

产品说明

产品描述：
除了作为锁定和定位元件的机械功能外，带有状态传感器的弹簧柱塞还用于检查部件是否位于所需位置。
传感器可识别顶销是缩回还是伸出，并能以电子方式处理此状态信息。

材料：
钢制套筒、顶销及弹簧。
不锈钢状态传感器。

规格：
黑色氧化。顶销硬化处理。

提示：
状态传感器以行程 H 切换。

技术参数：
感应式传感器：
输出电路：PNP 常闭触点 (NO) 或常开触点 (NC)
工作电压：10 – 30 V DC
工作电流：<200 mA
开关距离：0.8 mm
开关频率：2000 Hz
防短路：有
反极性保护：有
保护级别：IP 67
连接方式：2 m PVC 电缆
许可证：CE

应用：
带状态传感器的弹簧柱塞实现了一种依赖于状态的过程控制。可以确保工件或移动部件处于所需位置。

温度范围：
温度范围：-25° C - +70°C

安全：
带状态传感器的弹簧柱塞不适用于人身的安全防护。

图纸提示：
4) LED 显示屏

BN = 棕色
BK = 黑色
BU = 蓝色

位置反馈应用示例：
位置1：滑块锁定
位置2：滑块脱开
3) 滑块

图纸

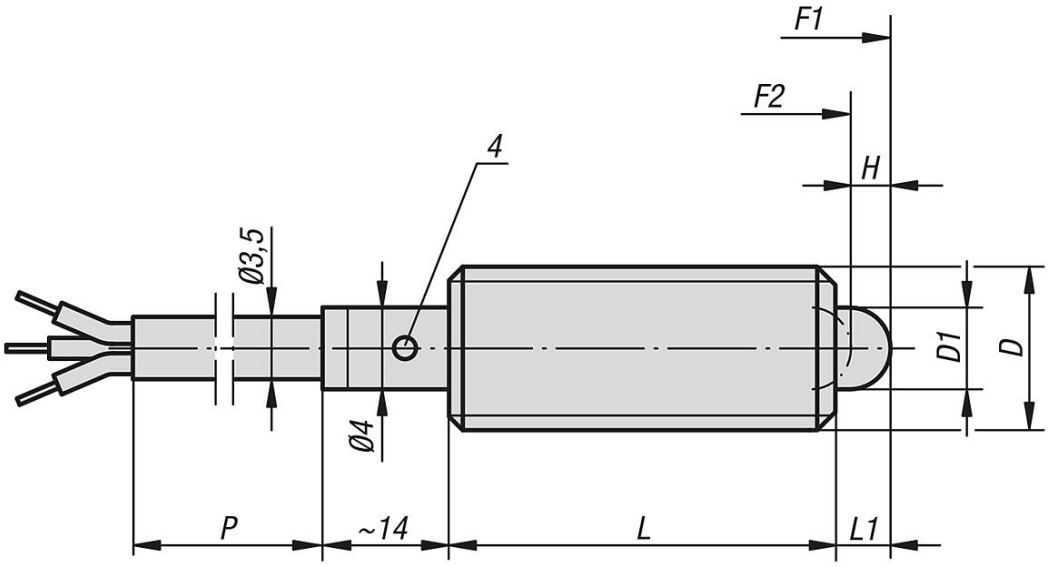

商品概述

订货号	类型 2	D	D1	H	L	L1	初始位置 弹簧弹力 F1 约 N	终点位置 弹簧弹力 F2 约 N	P=电缆长度
03020-5061	常闭	M6	2,7	2	27	3	7	20	2000
03020-5081	常闭	M8	4	2	29	3	15	30	2000
03020-5101	常闭	M10	4,5	3	36	4	20	38	2000
03020-5062	常开	M6	2,7	2	27	3	7	20	2000
03020-5082	常开	M8	4	2	29	3	15	30	2000
03020-5102	常开	M10	4,5	3	36	4	20	38	2000