商品描述/产品说明

产品说明

材料：
铝制（400 N/mm2 抗拉强度）。
主轴材质为调质钢。

规格：
自锁型梯形螺纹，带限位。

图纸提示：
1) 02210 的定心孔

图纸

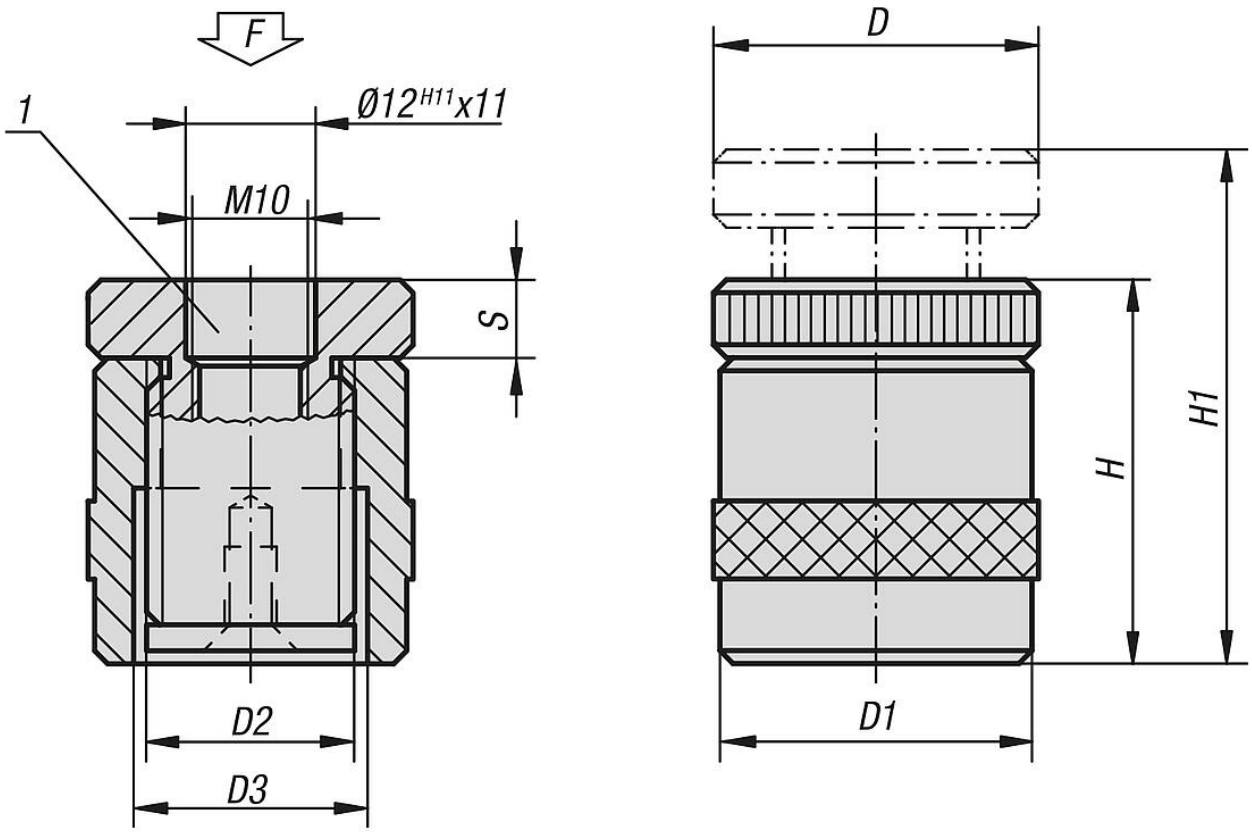

商品概述

订货号	D	D1	D2	D3	H	H1	S	F max. kN
02180-01	50	50	Tr 30X4	36	42	52	12	30
02180-02	50	50	Tr 30X4	36	50	70	12	30
02180-03	50	50	Tr 30X4	36	70	100	12	30