33076 Soportes del comparador de reloj deflector 180° palanca de palpador con perforación

norelem

Descripción del artículo/Imágenes del producto

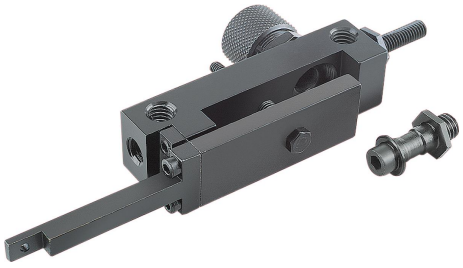

Descripción

Material:
Cuerpo base de aluminio. Palanca palpador de fundición de precisión de acero.

Versión:
Cuerpo base negro anodizado. Palanca palpador bruñida.

Indicación:
Cambio de la dirección de palpado y de la instalación del soporte del comparador de reloj deflector con los adaptadores de fijación (incluidos en el suministro), ver indicaciones técnicas.

Accesorios:
Comparadores de reloj, ver 32540 y 32542.
Insertos de medición, ver de 33040 a 33052.

Planos

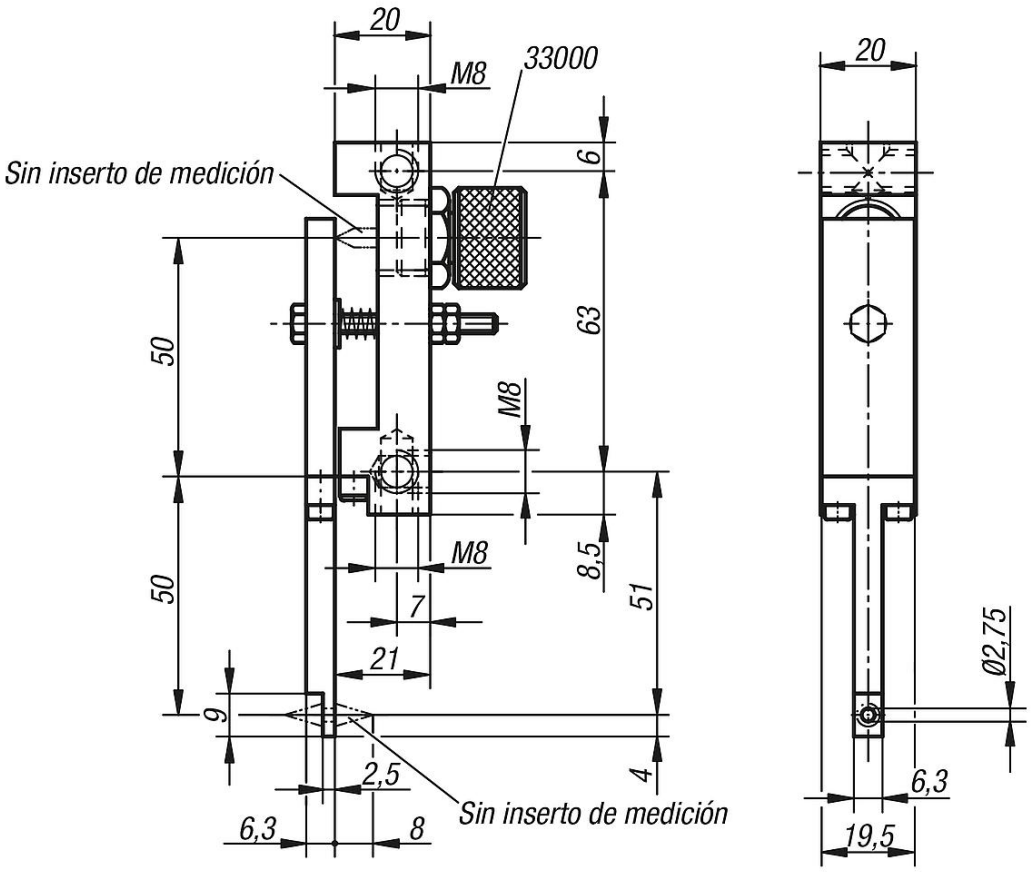

Nuestros productos

Referencia	Dimensiones
33076-050	ver plano