Description de l'article/illustrations du produit

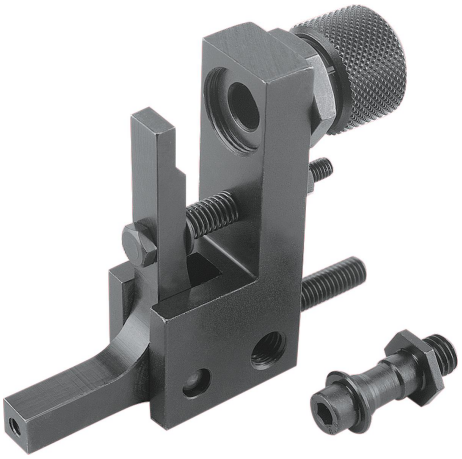

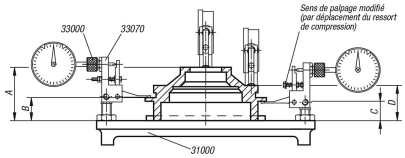

Description

Matière :
Acier.

Finition :
Bruni.

Nota :
Modification du sens de palpage et montage du renvoi à 90° à l'aide des axes de positionnement (fournis) : voir fiche techniques concernant les renvois à 90° pour comparateurs".

Accessoires :
Comparateurs, voir 32540 et 32542.
Embout de mesure, voir 33042-040016.

Dessins

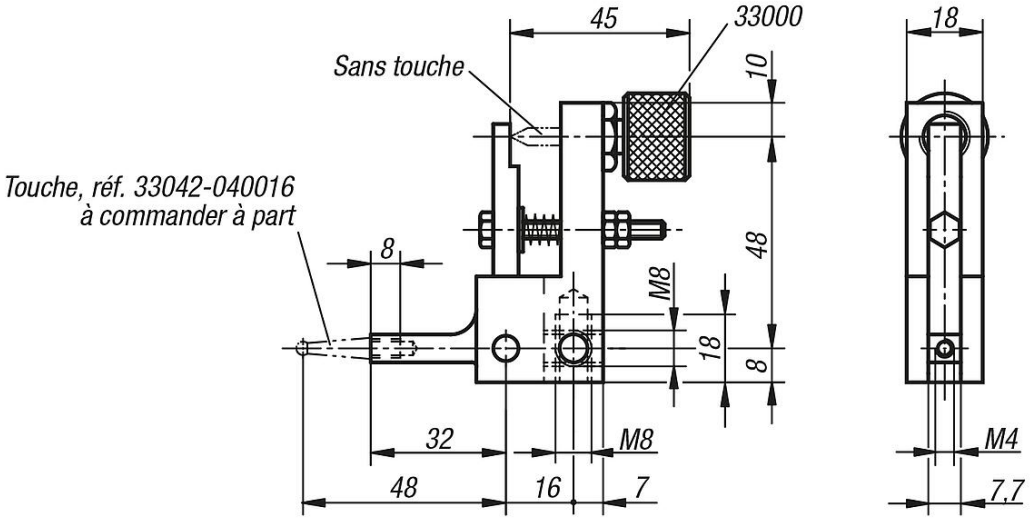

Aperçu des articles

Référence	Dimensions
33072-048	voir schéma