Descrizione articolo/immagini prodotto

Descrizione

Materiale:
Acciaio.

Nota:
Fino a sette tonnellate di carico di regolazione.

Disegni

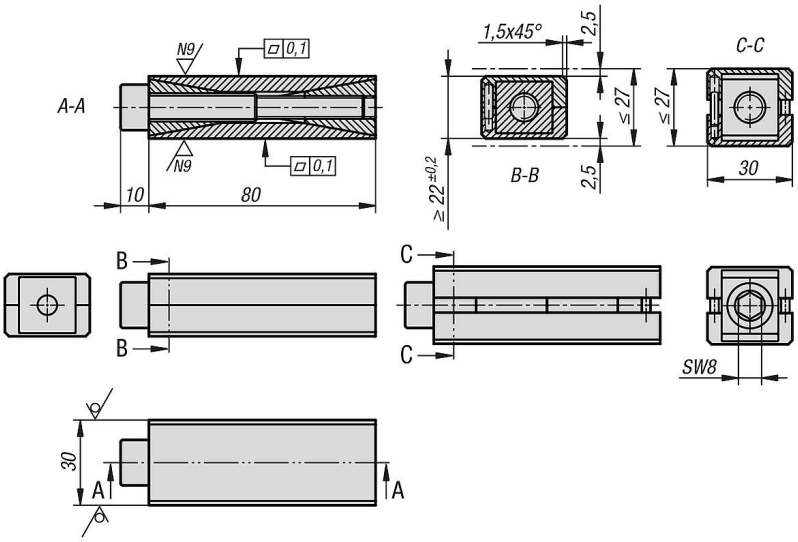

Sintesi articoli

N. ordine	Regolazione fine (mm)	Carico di regolazione (kN)	Regolazione dell'altezza per rotazione (mm)
27710-090030027	5	70	0,353