Descrição do artigo/Imagens dos produtos

Descrição

Material:
Aço.

Versão:
peça brunida.

Indicação:
Os excêntricos permitem a adaptação exata dos posicionadores de efeito lateral à peça de trabalho.

Desenhos

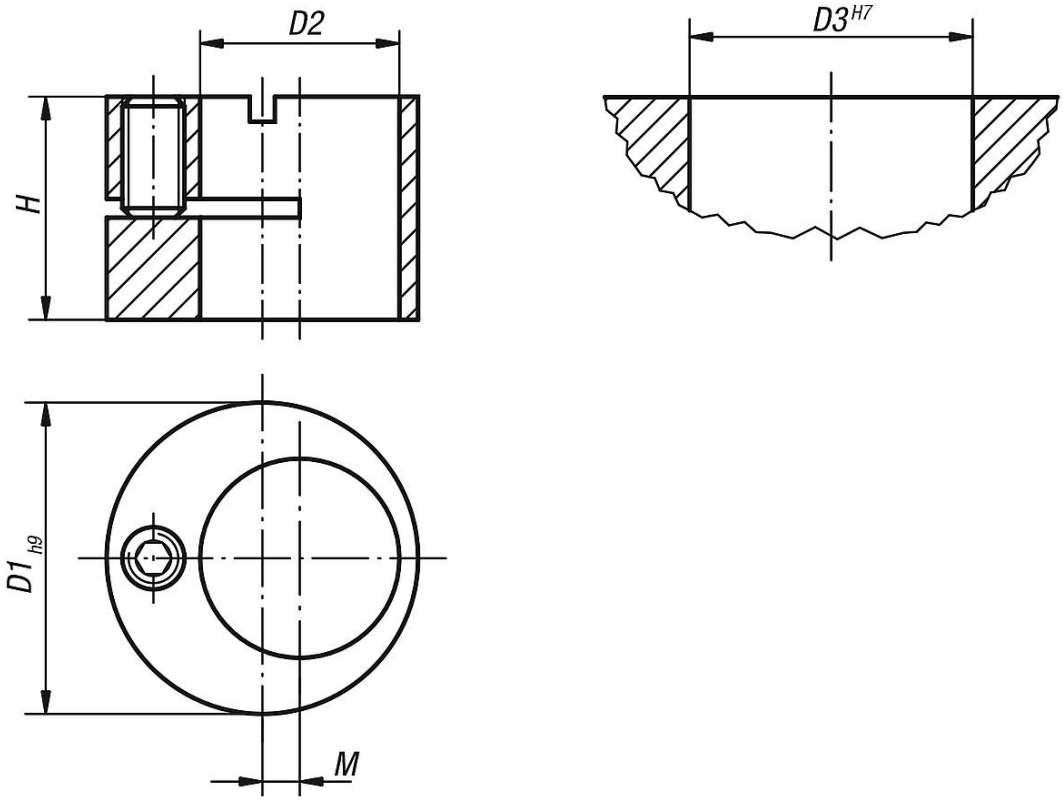

Visão geral dos artigos

Código do artigo	D1	D2	D3	H	M	Adequado para posicionadores de efeito lateral com mola, com D =
03330-120	12	6	12	9,9	2	6
03330-150	15	8	15	9,9	2	8
03330-160	16	10	16	11,9	2	10
03330-180	18	12	18	13,9	2	12
03330-250	25	16	25	17,9	3	16

Visão geral dos artigos