Descrição do artigo/Imagens dos produtos

Miniatura

Descrição

Material:
Coroa dentada de poliuretano com dureza de 98 Shore A, cubo em alumínio.

Versão:
Superfície sem tratamento.

Indicação:
A fixação do cubo com um pino roscado representa uma alternativa mais econômica do que os acoplamentos de garra em elastômero com cubo de aperto radial (item 23022). O aperto do cubo com pinos roscados reduz significativamente os tempos de montagem, simplificando-a mesmo
em espaços de difícil acesso. Observe a diretriz do torque de aperto do pino roscado. Para uma desmontagem mais fácil, recomendamos a colocação dos eixos sobre uma superfície plana.

Montagem:
A conexão das pontas dos eixos com o furo do cubo deve ser escolhida como ajuste de transição. A folga deve ter no mín. 0,01 mm e no máx. 0,04 mm, por exemplo:
Eixo: Ø 28 k6
Furo: Ø 28 F6.
Diâmetros menores que D mín. são possíveis, porém, a transmissão segura do torque nominal de acoplamento não poderá mais ser garantida.

Sob consulta:
Furos do cubo D1 e D2 desejados separadamente com classe ou faixa de tolerância.

Indicação de desenho:
1) Elastômero

Desenhos

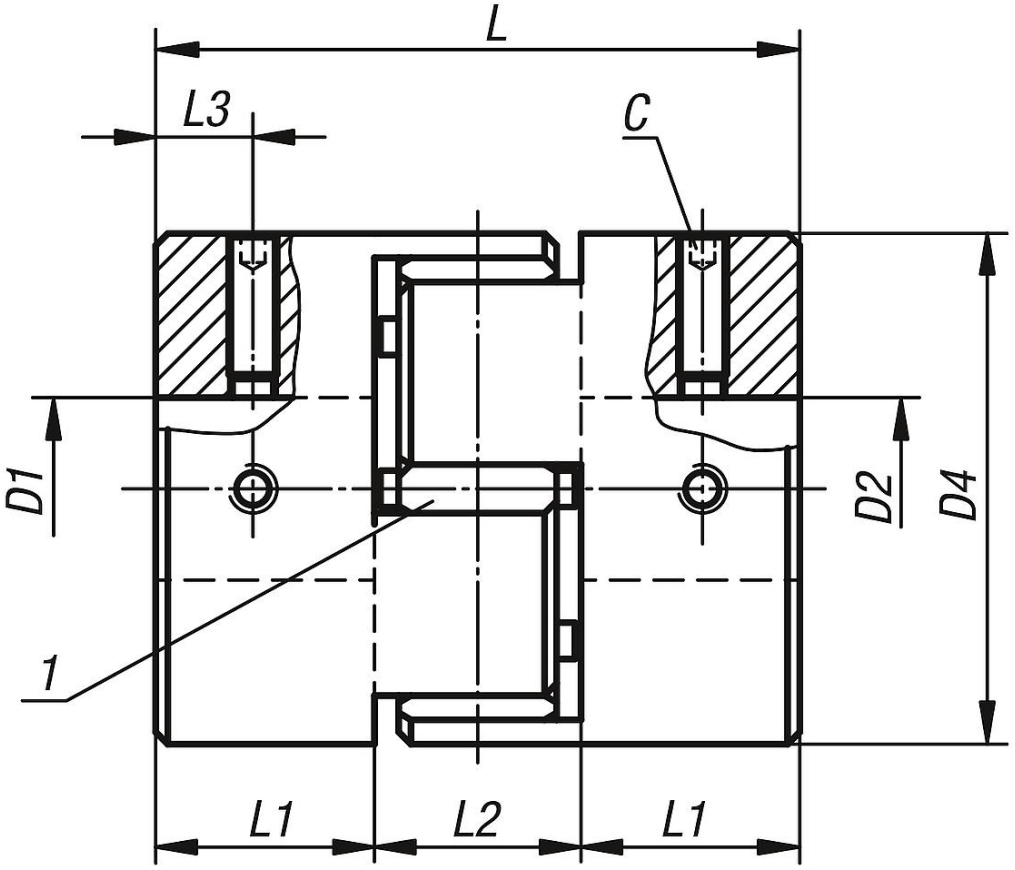

Visão geral dos artigos

Código do artigo	Tamanho	Torque nominal Nm	Momento de inércia (10^{-3} kgm^2)	Rigidez à torção estática Nm/arcmin	Desalinhamento axial máx. de eixo ±	Desalinhamento lateral máx. do eixo	Torque de aperto dos parafusos Nm
23023-0020	2	2	0,00021	0,007	0,6	0,1	0,7
23023-0050	5	5	0,001	0,016	0,8	0,1	0,7
23023-0125	12,5	12,5	0,0059	0,038	1	0,1	1,7

Código do artigo	D1/D2 pré-furado	D1/D2 mín.	D1/D2 máx.	D4	L	L1	L2	L3	C (DIN 916)
23023-0020	3	3	6	14	22	7	8	3,5	M3
23023-0050	5	5	9,53	20	30	10	10	5	M3
23023-0125	8	8	14	30	35	11	13	5,5	M4