Descrição do artigo/Imagens dos produtos

Descrição

Material:
Carcaça de ferro fundido cinzento.
Rolamento em aço para rolamento de esferas 100Cr6.
Vedação de borracha NBR.

Versão:
Carcaça pintada.

Indicação:
A unidade é composta por um rolamento de esferas vedado de fileira única com anel externo abaulado, montado em uma carcaça. Devido à superfície externa abaulada do rolamento, é possível compensar desalinhamentos do eixo. Os rolamentos são fabricados com uma tolerância positiva. Por isso, a utilização de eixos com tolerâncias h resulta em encaixes de transição ou deslizantes. A fixação do eixo é efetuada através de pinos roscados no anel interno.

Em condições normais de utilização, os mancais são livres de manutenção, devido à sua lubrificação permanente. Caso a utilização em condições ambientais adversas torne necessária uma nova lubrificação, é possível aplicar lubrificante através da engraxadeira.

Todas as medidas da caixa são medidas nominais em que devem ser consideradas as tolerâncias de fundição usuais.

Faixa de temperatura:
-15 °C até +100 °C.

Desenhos

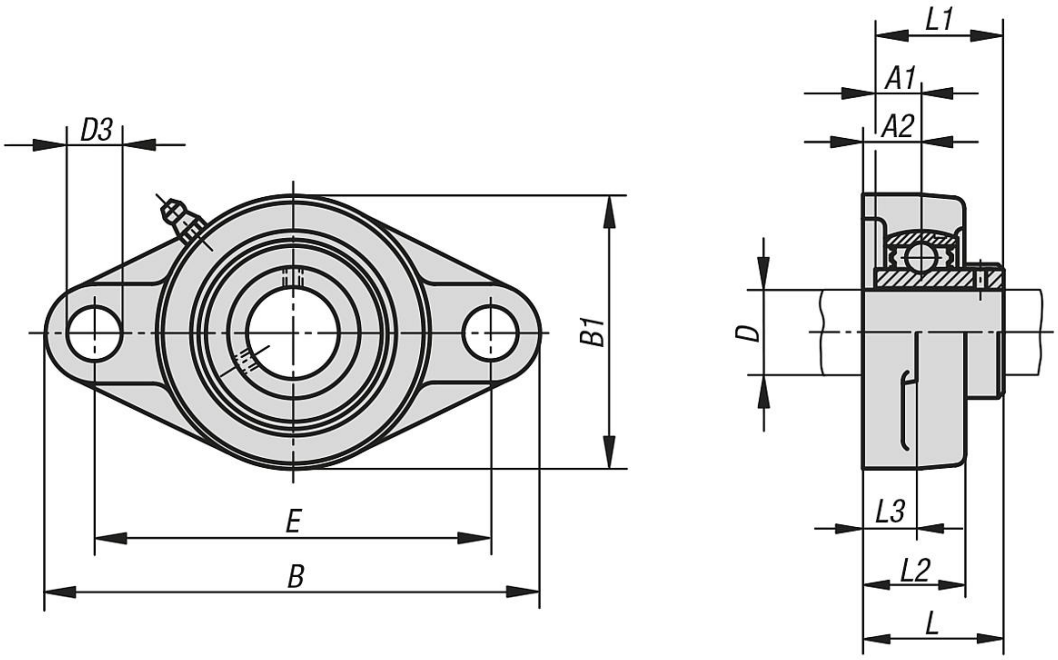

Visão geral dos artigos

Código do artigo	Rolamento	Caixa	D	A1	A2	B	B1	D3	E	L	L1	L2	L3	α	Parafuso(s) de fixação
24215-12201	UC 201	FL 201	12	12,7	15	113	60	12	90	33,3	31	25,5	11	10°	M10
24215-15202	UC 202	FL 202	15	12,7	15	113	60	12	90	33,3	31	25,5	11	10°	M10
24215-17203	UC 203	FL 203	17	12,7	15	113	60	12	90	33,3	31	25,5	11	10°	M10
24215-20204	UC 204	FL 204	20	12,7	15	113	60	12	90	33,3	31	25,5	11	10°	M10
24215-25205	UC 205	FL 205	25	14,3	16	130	68	16	99	35,8	34	27	13	10°	M14
24215-30206	UC 206	FL 206	30	15,9	18	148	80	16	117	40,2	38,1	31	13	10°	M14
24215-35207	UC 207	FL 207	35	17,5	19	161	90	16	130	44,4	42,9	34	14	10°	M14
24215-40208	UC 208	FL 208	40	19	21	175	100	16	144	51,2	49,2	36	14	10°	M14
24215-45209	UC 209	FL 209	45	19	22	188	108	19	148	52,2	49,2	38	15	10°	M16
24215-50210	UC 210	FL 210	50	19	22	197	115	19	157	54,6	51,6	40	15	10°	M16
24215-55211	UC 211	FL 211	55	22,2	25	224	130	19	184	58,4	55,6	43	18	10°	M16
24215-60212	UC 212	FL 212	60	25,4	29	250	140	23	202	68,7	65,1	48	18	10°	M20