Descrição do artigo/Imagens dos produtos

Descrição

Material:
Aço.

Versão:
Superfície sem tratamento.

Indicação:
Anéis de contração para a conexão de um eixo oco com um eixo. Eles são instalados sobre o cubo pelo lado exterior, gerando uma tensão no cubo através das superfícies em forma de cunha, causada pela redução do seu diâmetro interior. Deste modo, é gerado um ajuste forçado entre o cubo e o eixo. Eles são adequados para cargas estáticas, dinâmicas e com impacto.

- para torques muito elevados
- sem deslocamento axial do eixo/cubo na montagem
- autocentrante

23380-01-4072 Versão com parafusos de alta resistência (ISO 4762).

Montagem:
Remova as proteções de transporte existentes. Limpe e lubrifique ligeiramente o eixo e os diâmetros interior e exterior do cubo. Não utilize MoS2 ou graxa. Deslize os anéis de contração sobre o cubo. Em seguida, deslize a unidade (anel de contração/cubo) sobre o eixo e coloque em posição. Aperte levemente os parafusos de fixação com as mãos. Depois, reaperte na sequência os parafusos com uma chave dinamométrica (torquímetro) em várias etapas com o torque de aperto MS indicado.
1ª etapa aprox. 33% MS
2ª etapa aprox. 66% MS
3ª etapa aprox. 100% MS

Desmontagem: desaperte todos os parafusos da rosca de acordo com a sequência, sem retirá-los completamente. Os anéis de contração se desprendem automaticamente.

Desenhos

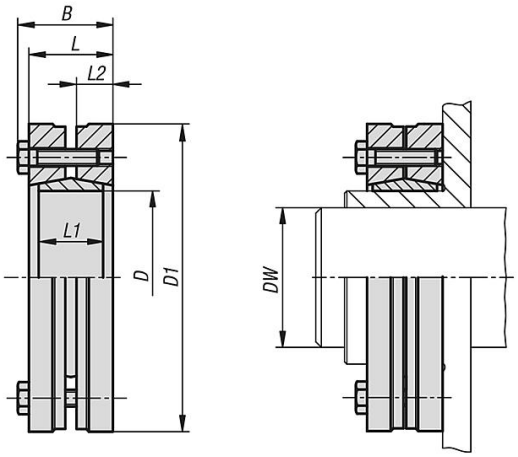

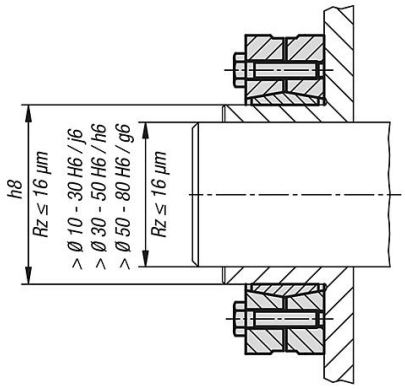

Visão geral dos artigos

Código do artigo	Torque transmissível M Nm no torque de aperto MS	Força axial transmissível F kN no torque de aperto MS	Pressão superficial no cubo P N/mm²	Parafusos de fixação Quantidade	Parafusos de fixação Torque de aperto MS Nm
23380-1437	30/37/48	8/8/10	278	3 x M4	2,4
23380-1641	70/90/110	15/18/20	336	4 x M5	4
23380-1844	90/100/120	16/18/20	299	4 x M5	4
23380-2046	110/140/160	20/22/24	336	5 x M5	4
23380-2150	200/230/260	31/34/37	384	6 x M5	5
23380-2450	240/270/300	32/35/38	336	6 x M5	5
23380-3052	350/400/440	38/41/43	261	7 x M5	5
23380-3672	590/690/700	53/58/58	303	5 x M6	12
23380-3872	700/770/780	62/65/63	295	6 x M6	12
23380-4072	720/730/790	61/59/62	310	6 x M6	12
23380-4480	800/1000/1050	63/73/76	312	7 x M6	12
23380-4880	900/1050/1200	65/72/78	260	7 x M6	12
23380-5090	1350/1500/1700	89/96/103	314	8 x M6	12
23380-55100	1300/1550/1800	78/87/96	248	8 x M6	12
23380-62110	2400/2650/2800	126/133/136	330	12 x M6	12
23380-68115	1900/2250/2850	95/104/121	245	10 x M6	12
23380-75138	2650/3300/4050	121/139/158	277	7 x M8	30
23380-80145	3200/3900/4600	126/143/160	259	7 x M8	30

Código do artigo	D	D1	DW	B	L	L1	L2
23380-1437	14	37	10/11/12	14,8	12	9	5
23380-1641	16	41	12/13/14	18,5	15	12	6,25

Visão geral dos artigos

Código do artigo	D	D1	DW	B	L	L1	L2
23380-1844	18	44	14/15/16	18,5	15	12	6,25
23380-2046	20	46	15/16/17	21	17,5	12	7
23380-2150	21	50	16/17/18	22,5	19	15	8
23380-2450	24	50	19/20/21	22,5	19	15	8
23380-3052	30	52	24/25/26	26	22,5	18	9,5
23380-3672	36	72	28/30/31	27,5	23,5	18	10
23380-3872	38	72	29/30/31	30	26	21	10,5
23380-4072	40	72	30/31/32	28,5	24,5	19	10,5
23380-4480	44	80	32/35/36	30	26	20	11
23380-4880	48	80	36/38/40	30	26	22	11
23380-5090	50	90	38/40/42	31,5	27,5	22,5	12
23380-55100	55	100	42/45/48	34,5	30,5	23	13
23380-62110	62	110	48/50/52	34,5	30,5	23	13
23380-68115	68	115	50/55/60	34,5	30,5	23,5	13
23380-75138	75	138	55/60/65	37,8	32,5	25	14
23380-80145	80	145	60/65/70	37,8	32,5	25	14