Descrição do artigo/Imagens dos produtos

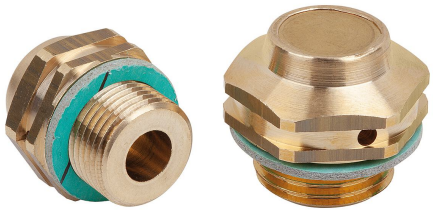

Princípio de funcionamento

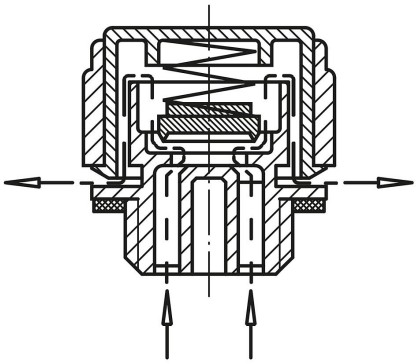

Pressão de abertura
0,35 bar (±0,05)

Descrição

Material:
Carcaça e tampa de latão.
Mola de pressão de aço inoxidável.
Elemento de bloqueio de latão.
O-Ring borracha (NBR).

Versão:
Anel de vedação plano sem amianto.

Indicação:
Pressão de abertura 0,35 bar (±0,05).

Princípio de funcionamento:
Veja o parafuso de ventilação com válvula de retenção item 28038.

Indicação de desenho:
1) Anel de vedação plano
2) O-Ring
3) Elemento de bloqueio
4) Furo de respiro 2x
5) Tampa

Desenhos

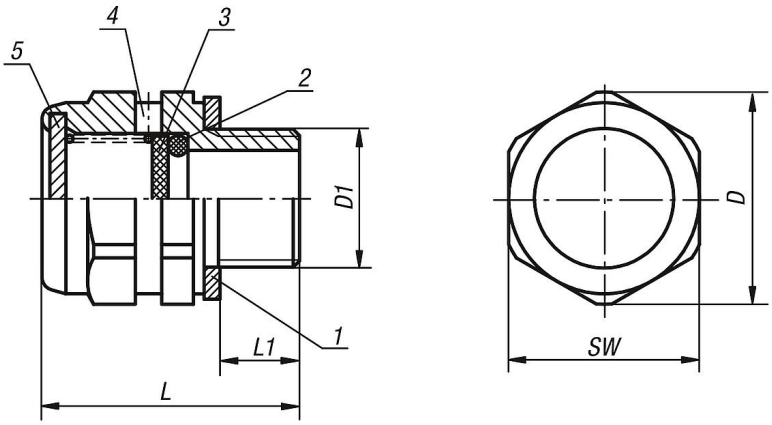

Visão geral dos artigos

Código do artigo	D	D1	L	L1	SW
28042-20014	20	G1/4	24,3	7,5	18
28042-24038	24,5	G3/8	24,5	8,5	22
28042-30012	30	G1/2	24,5	8,5	27

Visão geral dos artigos