28036 Parafusos de ventilação com proteção anti-respingos

Descrição do artigo/Imagens dos produtos

Descrição

Material:
Carcaça, tampa em termoplástico, poliamida 66.
Filtro de ar em poliuretano (Espuma PU).
Anel de vedação plano de borracha (NBR), 70 Shore.

Versão:
Carcaça preta.
Tampa vermelha.
Grau de filtragem 40 µm.

Faixa de temperatura:
Resistente às temperaturas de até 100 °C na aplicação com óleo.

Indicação de desenho:
1) Anel de vedação plano
2) Tampa
3) Filtro de ar

Desenhos

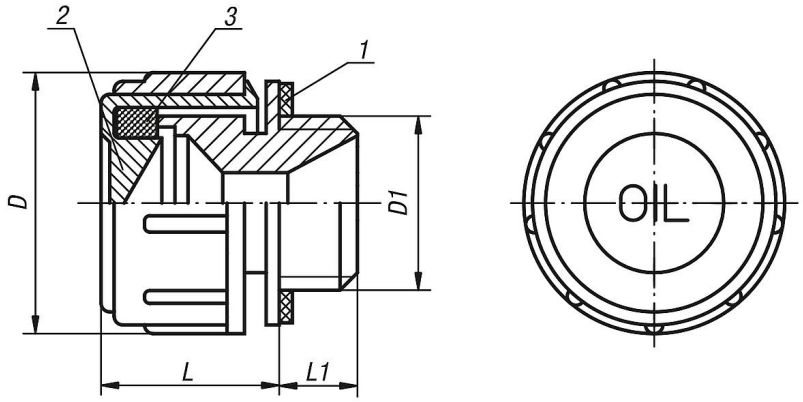

Proteção anti-respingos

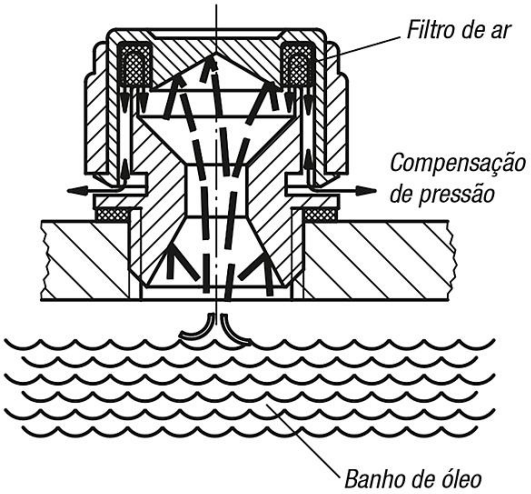

Numa caixa de engrenagens que atua imersa em banho de óleo, existe o risco de respingos de óleo sairem pelo parafuso de respiro. Para evitar isso, ele foi equipado com um obstáculo (proteção anti-respingos).
Somente uma parte do jato alcança o furo cônico. Esta parte é desviada pela parte inferior da tampa, de modo que o óleo retorne do processo de ventilação sem um impedimento significativo.

Visão geral dos artigos

Código do artigo	D	D1	L	L1
28036-30014	30	G1/4	21	10
28036-30038	30	G3/8	21	10
28036-30012	30	G1/2	21	10