Descrição do artigo/Imagens dos produtos

Descrição

Material:
Aço temperado.

Versão:
peça brunida.

Desenhos

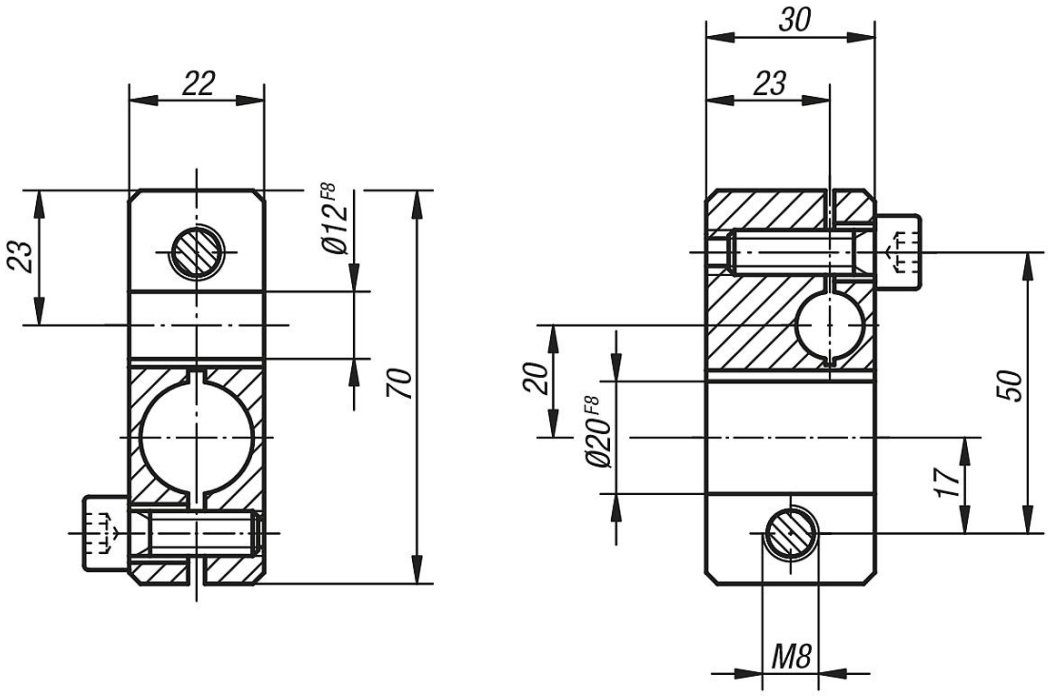

Visão geral dos artigos

Código do artigo	Dimensões
31150-1220	veja desenho